AMMANN

Tłumaczenie oryginalnej Instrukcji obsługi (PL)

APF 1240
APF 1250
APF 1850

Serial Nr. 11002204-

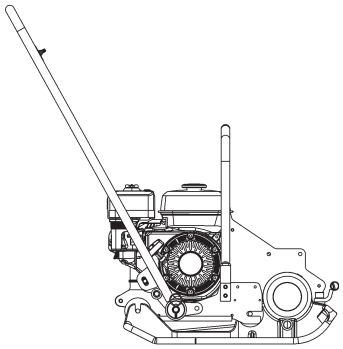

Book ID: 2-00002018PL

Maschinen

AMMANN

EG-Konformitätserklärung

EC - Prohlášení o shodě / Deklaracja zgodności z przepisami UE / Свидетельство соответствия стандарту EG / EC

gemäß Maschinen-Richtlinie 2006/42/EG, Anhang II A und Geräuschrichtlinie 2000/14/EG
dle definice normy pro strojní zařízení 2006/42/ES Dodatek II A a normy týkající se hlučnosti 2000/14/ES
zgodnie z dyrektywą o maszynach 2006/42/WE, aneks II A oraz dyrektywą o szumach 2000/14/WE
Согласно директиве на машины 2006/42/EG, Приложение «II A» и директиве по шумовой защите «2000/14/EG»

Hersteller (Name und Anschrift):
Výrobce (název a adresa):
Producent (nazwa i adres):
Производитель (наименование и адрес):

Ammann Verdichtung GmbH
Josef-Dietzgen-Straße 36
D-53773 Hennef

	Vibrationsplatte / Vibrační deska / Płyta wibracyjna / Мощность			
Hiermit erklären wir, dass die Maschine (Typ) Tímto prohlašujeme, že tento stroj (typ) Niniejszym oświadczamy, że maszyna (typ) Настоящим мы заявляем, что машиина (тип)	***APF 1240***	***APF 1240***	***APF 1250***	
Leistung / Výkon / Moc / Виброплита:	*Honda GX120* *2.9 kW*	*Yanmar L48AE* *3.2 kW*	*Honda GX120* *2.9 kW*	

Seriennummer:
Výrobní číslo:
Numer seryjny:
Серийный номер:

weitere Informationen siehe Typenschild
viz výrobní štítek stroje, kde naleznete další informace
Idalsze informacje, patrz: tabliczka znamionowa
Подробную информацию см. в типовой табличке

folgenden einschlägigen Bestimmungen entspricht: vyhovuje požadavkům následujících nařízení: odpowiada następującym odnośnym przepisom: Соответствует специальным предписаниям:	*2006/42/EG* *2006/42/ES* *2006/42/WE* *2006/42/EG*	*2000/14/EG* *2000/14/ES* *2000/14/WE* *2000/14/EG*	*2005/88/EG* *2005/88/ES* *2005/88/WE* *2005/88/EG*	*2004/108/EG* *2004/108/ES* *2004/108/WE* *2004/108/EG*

Angewandte harmonisierte Normen :
Použité harmonizované normy:
Zastosowane normy zharmonizowane:
Примененные стандарты по согласованию:

EN 500-1 ; EN 500-4

Die benannte Stelle nach 2000/14/EG
Notifikovaný orgán dle 2000/14/EC
Organ powołany wg 2000/14/UE
Указанное ведомство согласно 2000/14/EG

TÜV Rheinland
Product Safety GmbH
D-51101 Köln
Kenn-Nr. 0197

wurde (wird) eingeschaltet zur / byl (je) pověřen / otrzymał zlecenie / Было привлечено (привлекается для):

Konformitätsbewertung nach Anhang VIII aus 2000/14/EG
vyhodnocením shody dle doplňku VIII normy 2000/14/EC
na ocenę zgodności wg aneksu VIII 2000/14/UE
Оценки соответствия согласно VIII из 2000/14/EG

ISO 9001 Zertifikats-Nr.:
ISO 9001 certifikát č.:
ISO 9001 nr certyfikatu:
ISO 9001 сертификат №°:
09100 67054

Gemessener Schallleistungspegel $L_{WA,m}$ Měřený akustický výkon $L_{WA,m}$ Zmierzony poziom mocy akustycznej $L_{WA,m}$ Замеренный уровень шума $L_{WA,m}$	*102 dB /* дБ	*105 dB /* дБ	*102 dB /* дБ	
Garantierter Schallleistungspegel $L_{WA,g}$ Zaručená hodnota akustického výkonu $L_{WA,g}$ Gwarantowany poziom mocy akustycznej $L_{WA,g}$ Гарантированный уровень шума $L_{WA,g}$	*105 dB /* дБ	*108 dB /* дБ	*105 dB /* дБ	

Hennef, 20.10.2011

Ort, Datum
Místo, datum / Miejsce, data / Место, дата

ppa. Dipl.-Ing. Reiner Schulz, Technische Leitung

Unterschrift, Angabe der Funktion im Unternehmen
Podpis, působící ve společnosti
Podpis, stanowisko w przedsiębiorstwie
Подись, с указанием должности, занимаемой на фирме

Aufbewahrung der technischen Unterlagen bei o.g. Person
Technickou dokumentaci ulozte výse uvedené osoby
Przechowywanie dokumentacji technicznej przez w/w osobe
Хранение технической документации вышеуказанной персоной

Maschinen

AMMANN

EG-Konformitätserklärung

EC - Prohlášení o shodě / Deklaracja zgodności z przepisami UE / Свидетельство соответствия стандарту EG / EC

gemäß Maschinen-Richtlinie 2006/42/EG, Anhang II A und Geräuschrichtlinie 2000/14/EG
dle definice normy pro strojní zařízení 2006/42/ES Dodatek II A a normy týkající se hlučnosti 2000/14/ES
zgodnie z dyrektywą o maszynach 2006/42/WE, aneks II A oraz dyrektywą o szumach 2000/14/WE
Согласно директиве на машины 2006/42/EG, Приложение «II A» и директиве по шумовой защите «2000/14/EG»

Hersteller (Name und Anschrift):
Výrobce (název a adresa):
Producent (nazwa i adres):
Производитель (наименование и адрес):

Ammann Verdichtung GmbH
Josef-Dietzgen-Straße 36
D-53773 Hennef

Vibrationsplatte / Vibrační deska / Płyta wibracyjna / Мощность

Hiermit erklären wir, dass die Maschine (Typ)
Tímto prohlašujeme, že tento stroj (typ)
Niniejszym oświadczamy, że maszyna (typ)
Настоящим мы заявляем, что машиина (тип)
Leistung / Výkon / Moc / Виброплита:

APF 1850	***APF 1850***		
Honda GX160	*Hatz 1B20*		
3.7 kW	*3.1 kW*		

Seriennummer:
Výrobní číslo:
Numer seryjny:
Серийный номер:

weitere Informationen siehe Typenschild
viz výrobní štítek stroje, kde naleznete další informace
Idalsze informacje, patrz: tabliczka znamionowa
Подробную информацию см. в типовой табличке

folgenden einschlägigen Bestimmungen entspricht:
vyhovuje požadavkům následujících nařízení:
odpowiada następującym odnośnym przepisom:
Соответствует специальным предписаниям:

2006/42/EG	*2000/14/EG*	*2005/88/EG*	*2004/108/EG*
2006/42/ES	*2000/14/ES*	*2005/88/ES*	*2004/108/ES*
2006/42/WE	*2000/14/WE*	*2005/88/WE*	*2004/108/WE*
2006/42/EG	*2000/14/EG*	*2005/88/EG*	*2004/108/EG*

Angewandte harmonisierte Normen :
Použité harmonizované normy:
Zastosowane normy zharmonizowane:
Примененные стандарты по согласованию:

EN 500-1 ; EN 500-4

Die benannte Stelle nach 2000/14/EG
Notifikovaný orgán dle 2000/14/EC
Organ powołany wg 2000/14/UE
Указанное ведомство согласно 2000/14/EG

TÜV Rheinland
Product Safety GmbH
D-51101 Köln
Kenn-Nr. 0197

wurde (wird) eingeschaltet zur / byl (je) pověřen / otrzymał zlecenie / Было привлечено (привлекается для):

Konformitätsbewertung nach Anhang VIII aus 2000/14/EG
vyhodnocením shody dle doplňku VIII normy 2000/14/EC
na ocenę zgodności wg aneksu VIII 2000/14/UE
Оценки соответствия согласно VIII из 2000/14/EG

ISO 9001 Zertifikats-Nr.:
ISO 9001 certifikát č.:
ISO 9001 nr certyfikatu:
ISO 9001 сертификат №°:

09100 67054

Gemessener Schallleistungspegel $L_{WA,m}$
Měřený akustický výkon $L_{WA,m}$
Zmierzony poziom mocy akustycznej $L_{WA,m}$
Замеренный уровень шума $L_{WA,m}$

Garantierter Schallleistungspegel $L_{WA,g}$
Zaručená hodnota akustického výkonu $L_{WA,g}$
Gwarantowany poziom mocy akustycznej $L_{WA,g}$
Гарантированный уровень шума $L_{WA,g}$

105 dB / дБ	*105 dB /* дБ	
108 dB / дБ	*108 dB /* дБ	

ppa. Schulz

Hennef, 20.10.2011

Ort, Datum
Místo, datum / Miejsce, data / Место, дата

ppa. Dipl.-Ing. Reiner Schulz, Technische Leitung

Unterschrift, Angabe der Funktion im Unternehmen
Podpis, působící ve společnosti
Podpis, stanowisko w przedsiębiorstwie
Подись, с указанием должности, занимаемой на фирме

Aufbewahrung der technischen Unterlagen bei o.g. Person
Technickou dokumentaci ulozte výse uvedené osoby
Przechowywanie dokumentacji technicznej przez w/w osobe
Хранение технической документации вышеуказанной персоной

Wstęp

HATZ

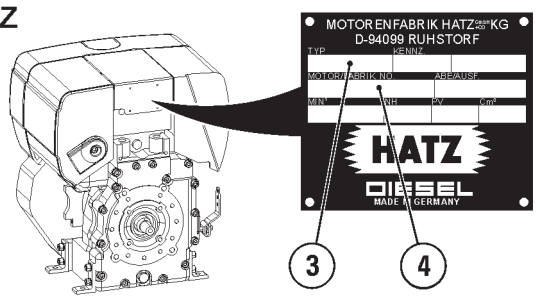

HONDA

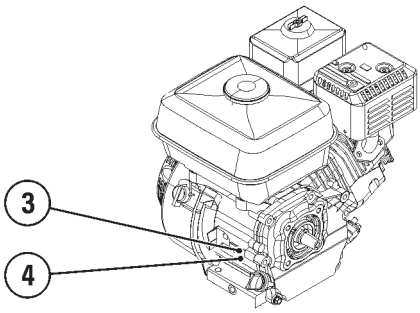

YANMAR

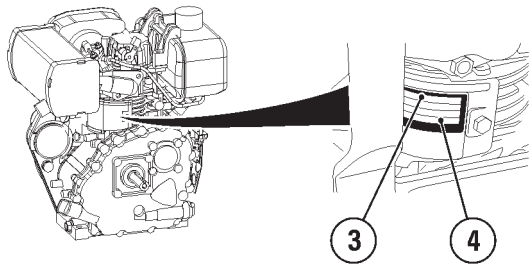

LOMBARDINI

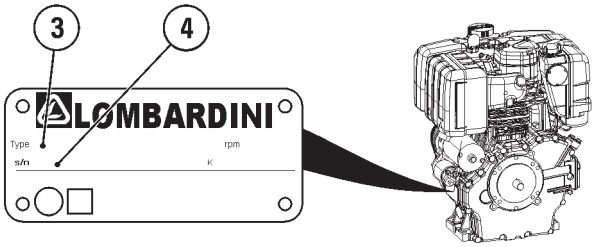

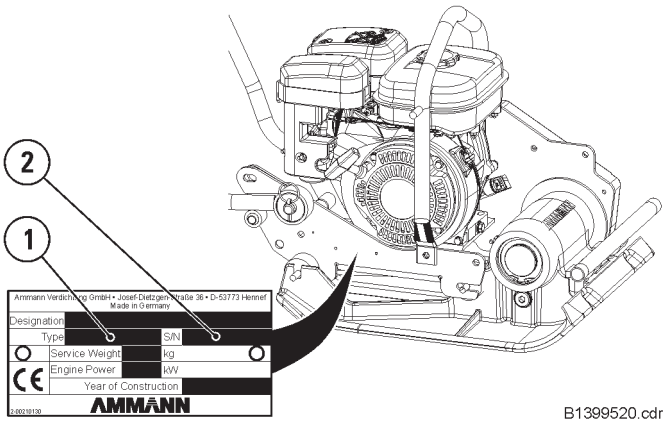

B1399520.cdr

AMMANN

Niniejsza instrukcja zawiera:
- przepisy dotyczące bezpieczeństwa pracy
- instrukcję obsługi
- instrukcję konserwacji

Niniejsza instrukcja została zredagowana dla użytkownika przebywającego na placu budowy oraz dla pracownika dozoru.

Korzystanie z niniejszej instrukcji obsługi
- ułatwia zaznajomienie się z maszyną
- pozwala na uniknięcie zakłóceń na skutek niewłaściwej obsługi.

Przestrzeganie instrukcji konserwacji podwyższa
- niezawodność maszyny podczas pracy na placu budowy
- żywotność maszyny
- zmniejsza koszty napraw oraz czas przymusowego postoju.

Przechowywać niniejszą instrukcję zawsze w miejscu lokalizacji maszyny.

Obsługiwać maszynę wyłącznie po odbytym przeszkoleniu przestrzegając niniejszej instrukcji.

Należy przestrzegać przepisów bezpieczeństwa i zasad bezpieczeństwa i ochrony zdrowia podczas pracy («*BGR 118 – Obsługa ruchomych maszyn do budowy dróg*») niemieckiej federacji instytucji statutowych zajmujących się ubezpieczeniami wypadkowymi i zapobieganiu wypadkom (HVBG) oraz odpowiednich przepisów dotyczących zapobiegania wypadkom.

Dodatkowo należy przestrzegać przepisów i dyrektyw obowiązujących wposzczególnych krajach.

Spółka «Ammann Verdichtung GmbH» nie odpowiada za funkcjonowanie maszyny w przypadku niewłaściwej obsługi oraz użytkowania niezgodnego z jej przeznaczeniem.

Użytkownik pozbawiony będzie roszczeń z tytułu gwarancji w przypadku błędów wynikających z obsługi, konserwacji oraz niewłaściwych materiałów eksploatacyjnych.

Warunki gwarancji i odpowiedzialności w ramach ogólnych warunków handlowych firmy «Ammann Verdichtung GmbH» nie zostaną poszerzone o powyższe uwagi.

Zastrzegamy sobie prawo dokonywania zmian w toku technicznego ulepszania konstrukcji bez uprzedniego powiadomiania.

Nanieść (z tabliczki identyfikacyjnej)

1. Typ maszyny_____

2. Nr maszyny_____

3. Nr silnika_____

4. Typ silnika_____

Ammann Verdichtung GmbH
Josef-Dietzgen-Straße 36 • D-53773 Hennef
Tel.: +49 2242 8802-0 • FAX: +49 2242 8802-59
e-mail: info.avd@ammann-group.com
www.ammann-group.com

Wydrukowano w Niemczech Odnies. 2-00002018PL 09/2012 AVD

Spis treści

1. Przepisy dotyczące bezpieczeństwa pracy 2

2. Dane techniczne. 4

3. Obsługa
3.1 Opis. 6
3.2 Przed uruchomieniem 7
3.3 Obsługa silnika Hatz 8
3.4 Obsługa silnika Honda 10
3.5 Obsługa silnika Yanmar 12
3.6 Eksploatacja. 14
3.7 Urządzenie do zraszania wodnego[1)] 14

4. Transport
4.1 Mechanizm jezdny 15
4.2 Załadunek i transport 15

5. Konserwacja
5.1 Wskazówki ogólne 16
5.2 Zakres prac konserwacyjnych. 16
5.3 Harmonogram smarowania 17
5.4 Alternatywne środki smarne. 17
5.5 Prace konserwacyjne przy silniku, Hatz. 18
5.6 Prace konserwacyjne przy silniku, Honda. 20
5.7 Prace konserwacyjne przy silniku, Yan. 22
5.8 Údržba stroje 24

6. Pomoc w przypadku zakłóceń
6.1 Wskazówki ogólne 26
6.2 Tabela najczęściej występujących usterek 26

1. Przepisy dotyczące bezpieczeństwa pracy

Maszyna firmy «Ammann» została skonstruowana zgodnie z aktualnym stanem rozwoju oraz obowiązującymi przepisami i zasadami techniki. Pomimo tego ze strony maszyny może wystąpić niebezpieczeństwo dla osób i przedmiotów, jeżeli:

- nie będzie używana zgodnie z przeznaczeniem,
- nie będzie obsługiwana przez pracowników przeszkolonych i odpowiednich,
- zazna nieodpowiednich zmian konstrukcyjnych i przeróbek
- jeżeli nie będą przestrzegane wskazówki w zakresie bezpieczeństwa pracy

Dlatego też każda osoba zajmująca się obsługą, konserwacją i naprawą maszyny musi przeczytać oraz przestrzegać przepisów dotyczących bezpieczeństwa pracy. W razie potrzeby powyższe należy potwierdzić podpisem wobec przedsiębiorstwa użytkownika.

Poza tym zaleca się przestrzeganie:

- odnośnych przepisów o zapobieganiu wypadkom,
- powszechnie uznawanych zasad bezpieczeństwa dotyczących obchodzenia się z urządzeniami technicznymi,
- przepisów specyficznych w kraju użytkownika

Użytkowanie zgodnie z przeznaczeniem

Maszynę należy używać jedynie do:

wszelkich prac ubijajacych w budownictwie ponizej powierzchni ziemi oraz przy budowie dróg, zageszczac mozna wszystkie materialy ziemne, takie jak piasek, zwir, zuzel, tluczen, masa bitumiczna oraz bruk z prefabrykatów wiazanych miedzy soba.

Użytkowanie niezgodne z przeznaczeniem

Ze strony maszyny mogą jednak wystąpić niebezpieczeństwa, jeżeli będzie używana nieumiejętnie przez pracowników nie przeszkolonych lub niezgodnie z jej przeznaczeniem. Nie przeprowadzać prac przy zastosowaniu wibracji po twardym betonie, zestalonej już nawierzchni bitumicznej lub mocno zamarzniętym podłożu.

Obciążanie maszyny i przewóz osób na maszynie są zabronione.

Maszyna jest nieodpowiednia do prac rolniczych oraz do ubijania kostki brukowej i asfaltu.

Praca maszyną przy jej pochyleniu większym niż 25° (Honda 20°) jest zabroniona.

Nie używać na twardym betonie, utwardzonym podłożu bitumicznym, silnie zmrożonym podłożu lub na podłożu o niedostatecznej nośności.

Komu wolno obsługiwać maszynę?

Tylko osoby powyżej 18 roku życia przeszkolone, zapoznane i upoważnione do tego celu mogą prowadzić i obsługiwać maszynę.

Odstępstwem od tego jest możliwość zatrudniania nieletnich, jeśli tylko jest to konieczne dla ich szkolenia, a ich bezpieczeństwo jest zapewnione przez osobę prowadzącą nadzór.

Nie wolno obsługiwać, konserwować lub naprawiać maszyny będąc pod wpływem alkoholu.

Konserwacja i reperacja, szczególnie układu hydraulicznego i elementów elektronicznych, wymagają specjalistycznej wiedzy i mogą być przeprowadzane tylko przez wykwalifikowany personel (mechanik maszyn budowlanych lub maszyn do prac ziemnych).

Przeróbki i zmiany konstrukcyjne maszyny

Ze względów bezpieczeństwa nie zezwala się na samowolne dokonywanie zmian konstrukcyjnych maszyny. Części oraz wyposażenie specjalne nie dostarczane przez nas również nie posiadają naszego zezwolenia. Zamontowanie oraz / lub zastosowanie takich elementów może naruszyć bezpieczeństwo podczas eksploatacji maszyny. Wyklucza się jakąkolwiek odpowiedzialność producenta za szkody powstałe w wyniku użycia części nieoryginalnych lub nieoryginalnego wyposażenia specjalnego.

Wskazówki dotyczące bezpieczeństwa zawarte w instrukcji obsługi i konserwacji:

W niniejszej instrukcji obsługi używane jest następujące nazewnictwo lub symbole w celu podania informacji o istotnym znaczeniu:

Informacje szczególne względnie nakazy i zakazy mające na celu uniknię cie strat.

Informacje szczególne dotyczące ekonomicznego użytkowania maszyny.

Informacje szczególne względnie nakazy i zakazy mają ce na celu ochronę osób oraz uniknięcie znacznych strat

Informacje dotyczące bezpiecznej i oszczędzającej środowisko naturalne utylizacji materiałów użyt-kowych i

Transport maszyny

Dokonywać prac załadunkowych i transportowych tylko zgodnie z instrukcją obsługi!

Używać jedynie odpowiedniego środka transportu oraz dźwigu o dostatecznej nośności!

Mocować stosowne elementy chwytające w miejscach przewidzianych do tego celu.

Wykorzystywać rampy załadunkowe jedynie solidne i stabilne. Kąt pochylenia rampy musi być mniejszy od kąta pokonywanego przez maszynę.

Zabezpieczyć maszynę przed wywróceniem lub ześlizgnięciem się. Istnieje zagrożenie życia osób przechodzących lub przebywających pod unoszącym się ciężarem.

Na pojazdach transportowych zabezpieczyć maszynę przed stoczeniem, ześlizgnięciem lub przewróceniem się.

Rozruch maszyny

Przed rozruchem maszyny

Zapoznać się z wyposażeniem, elementami obsługowo-steruj ącymi i zasadą pracy maszyny oraz z otoczeniem w miejscu wykonywania robót. Należą do tego przykładowo przeszkody znajdujące się w strefie roboczej, nośność podłoża oraz niezbędne zabezpieczenia.

Używać wyposażenia ochrony osobistej (buty robocze, ochronniki słuchu itd.).

Sprawdzić, czy wszystkie zabezpieczenia ochronne znajdują się na właściwych miejscach i czy są dobrze zamocowane.

Nie dokonywać rozruchu maszyny w przypadku uszkodzonych przyrządów lub elementów sterujących.

Rozruch

W przypadku maszyn o starcie ręcznym używać jedynie korb bezpiecznych i sprawdzonych przez producenta oraz dokładnie przestrzegać postanowień zawartych w instrukcji obsługi producenta silnika.

W przypadku rozruchu silników wysokoprężnych za pomocą korby ręcznej zwracać uwagę na właściwe jej położenie względem silnika oraz na prawidłowe położenie ręki przy korbie.

Przestrzegać dokładnie operacji włączania i wyłączania oraz wskazań lampek kontrolnych zgodnie z instrukcją obsługi.

W przypadku maszyn o rozruchu elektrycznym należy dokonywać ich startu oraz obsługi tylko przy użyciu pulpitu sterowniczego.

Rozruch oraz eksploatacja maszyny w środowisku zagrażającym eksplozją jest zabroniona!

Rozruch za pomocą kabli łączących z akumulatorem

Połączyć plus z plusem oraz minus z minusem (kabel masy). Kabel masy przyłączać zawsze na końcu, a odłączać na początku! W przypadku niewłaściwego podłączenia powstaną znaczne uszkodzenia zespołu elektrycznego.

Rozruch w pomieszczeniach zamkniętych, tunelach, sztolniach lub głębokich rowach

Spaliny silnikowe zagrażają życiu!

W związku z tym podczas eksploatacji w pomieszczeniach zamkniętych, tunelach, sztolniach lub głębokich rowach należy zapewnić dostateczną ilość świeżego powietrza (patrz UVV «Bauarbeiten (roboty budowlane), BGV C22 § 40 i § 41).

Prowadzenie maszyny

Nie wolno unieruchamiać urządzeń obsługowych, które zgodnie z przeznaczeniem przestawiają się samoczynnie podczas ich uwalniania.

Na początku jazdy sprawdzić urządzenia zabezpieczające orazhamulce pod kątem skuteczności działania.

Podczas ruchu wstecznego, szczególnie przy brzegach rowów i odstępów, jak również przed innymi przeszkodami, maszynę prowadzić w taki sposób, aby wykluczyć niebezpieczeństwo przewrócenia się lub przyciśnięcia operatora.

Zawsze utrzymywać bezpieczną odległość względem brzegów rowów budowlanych oraz skarp, jak również zaniechać jakąkolwiek operację roboczą naruszającą stateczność maszyny!

Zawsze prowadzić maszynę w taki sposób, aby uniknąć odniesienia kontuzji ręki na skutek zetknięcia się z przedmiotami stałymi.

Na stokach przemieszczać się ostrożnie i zawsze w kierunku najkrótszą drogą ku górze.

Większe kąty wzniosu pokonywać przemieszczając się tyłem ku górze w celu uniknięcia przewrócenia się maszyny na operatora.

Jeśli zostaną stwierdzone usterki urządzeń zabezpieczających lub inne wady naruszające bezpieczną pracę maszyny, należy natychmiast wstrzymać jej eksploatację i usunąć usterki.

Podczas prowadzenia robót ubijających w pobliżu budynków lub nad przewodami rurowymi i innymi, sprawdzić oddziaływanie wibracji na budynek lub wspomniane przewody, a w razie potrzeby zaniechać prac powyższego rodzaju.

Zaparkowanie maszyny

W miarę możliwości pozostawiać maszynę na podłożu równym i twardym, wyłączyć napęd oraz zabezpieczyć przed niezamierzonym ruchem i nieupoważnionym posługiwaniem się maszyną.

Jeśli istnieje - zamknąć kranik paliwa.

Nie pozostawiać lub nie przechowywać w magazynie maszyn posiadających przewidziane konstrukcyjnie podwozia – bezpośrednio na mechanizmie jazdy. Podwozie zostało zaprojektowane tylko do transportu maszyny.

Tankowanie

Zaopatrywać w paliwo tylko przy wyłączonym silniku.

Tankować z dala od otwartego ognia, nie palić tytoniu.

Nie rozlewać paliwa. Zebrać wyciekające paliwo, nie dopuścić do wsiąknięcia w głąb gruntu.

Zwrócić uwagę na szczelne osadzenie pokrywy zbiornika.

Nieszczelne zbiorniki paliwa mogą spowodować wybuch i z tego powodu należy je natychmiast wymieniać na nowe.

Prace konserwacyjno-naprawcze

Przestrzegać zalecanych w instrukcjach obsługi czynności w zakresie konserwacji, przeglądów i ustawień oraz terminów, aż do wymiany części włącznie.

Prace konserwacyjne mogą przeprowadzać jedynie pracownicy wykwalifikowani i upoważnieni do tego celu.

Prace konserwacyjno-naprawcze wolno dokonywać tylko w przypadku wyłączonego napędu maszyny.

Prace konserwacyjno-naprawcze przeprowadzać tylko wtedy, jeżeli maszyna znajdować się będzie na równym podłożu o odpowiedniej nośności oraz zostanie zabezpieczona przed stoczeniem się.

Podczas wymiany większych zespołów i części pojedynczych używać jedynie odpowiednich i sprawnych technicznie dźwigów, jak również elementów nośnych o dostatecznej wytrzymałości. Dokonywać starannego zamocowania części do dźwigów i ich zabezpieczenia!

Części zamienne muszą odpowiadać wymaganiom technicznym ustalonym przez producenta.Wzwiązku z tym używać tylko oryginalnych części zamiennych.

Przed rozpoczęciem robót przy przewodach hydraulicznych należy je doprowadzić do stanu bezciśnieniowego. Olej hydrauliczny wyciekający pod ciśnieniem może spowodować ciężkie obrażenia!

Prace przy urządzeniach hydraulicznych mogą być dokonywane jedynie przez pracowników posiadających wiedzę i doświadczenia specjalistyczne w zakresie układów hydraulicznych!

Nie przestawiać zaworów nadciśnieniowych.

Spuszczać olej hydrauliczny tylko przy temperaturze roboczej – niebezpieczeństwo oparzenia!

Zebrać wyciekły olej hydrauliczny i usunąć go bez uszczerbku dla otoczenia.

W przypadku spuszczonego oleju hydraulicznego w żadnym wypadku nie dokonywać rozruchu silnika.

Po przeprowadzeniu wszelkich robót (przy urządzeniu jeszcze w stanie bezciśnieniowym) sprawdzić szczelność wszystkich przyłączy oraz połączeń śrubowych.

Wszystkie węże oraz połączenia śrubowe należy sprawdzać regularnie pod kątem szczelności i czy nie posiadają uszkodzeń zewnętrznych widocznych gołym okiem!

Uszkodzenia usuwać bezwłocznie.

Dokonywać wymiany elastycznych przewodów hydraulicznych posiadających uszkodzenia zewnętrzne lub generalnie w określonych odstępach czasu (w zależności od okresu użytkowania) również wtedy, gdy brak jest widocznych wad istotnych ze względu na bezpieczeństwo.

Sprawdzać regularnie elektryczne wyposażenie maszyny.

Usterki w postaci luźnych połączeń, miejsc ocierających się lub przypalonych kabli należy usuwać natychmiast.

Po przeprowadzeniu prac konserwacyjno-naprawczych ponownie zamocować na właściwych miejscach oraz sprawdzić wszystkie urządzenia zabezpieczające.

- Nie kłaść narzędzi na akumulatorze.

Podczas transportu zabezpieczyć akumulator przed przewróceniem i ześlizgnięciem się, zwarciem i innymi uszkodzeniami. W czasie prac przy akumulatorze nie palić tytoniu oraz przebywać z dala od otwartego ognia

Akumulatory zużyte usuwać zgodnie z przepisami.

Podczas obchodzenia się z akumulatorami kwasowymi:

Napełnione akumulatory transportować w pozycji pionowej celem uniknięcia wycieku kwasu.

Nie dopuścić, aby kwas przedostał się na ręce lub odzież. W przypadku obrażeń spowodowanych kwasem przepłukać poparzone miejsca czystą wodą i zgłosić się do lekarza!

Podczas doładowywania akumulatora wyjąć zaślepki zamykaj ące w celu uniknięcia nagromadzenia się gazów o wysokim stopniu eksplozji.

Kontrola

Walce drogowe, walce do rowów oraz płyty wibracyjne w zależ- ności od warunków stosowania oraz roboczych podlegają kontroli pod względem bezpieczeństwa, dokonywanej przez rzeczoznawcę według potrzeb, jednakże nie dłużej niż raz w roku.

Utylizacja urządzenia

Podczas utylizacji urządzenia po upływie okresu ich eksploatacji, użytkownik zobowiązany jest do przestrzegania przepisów krajowych i prawodawstwa w sprawie odpadów i ochrony środowiska. W takich przypadkach zalecamy, aby każdorazowo:

- zlecać przeprowadzenie utylizacji przez specjalistyczne firmy, posiadające odpowiednie uprawnienia.
- zwracać się do producenta maszyny lub do wskazanych przez niego podwykonawców serwisowych.

Producent nie przejmuje odpowiedzialności za szkody na zdrowiu i zanieczyszczenie środowiska naturalnego, wynikające z niezastosowania się do powyższych wskazówek.

2. Dane techniczne

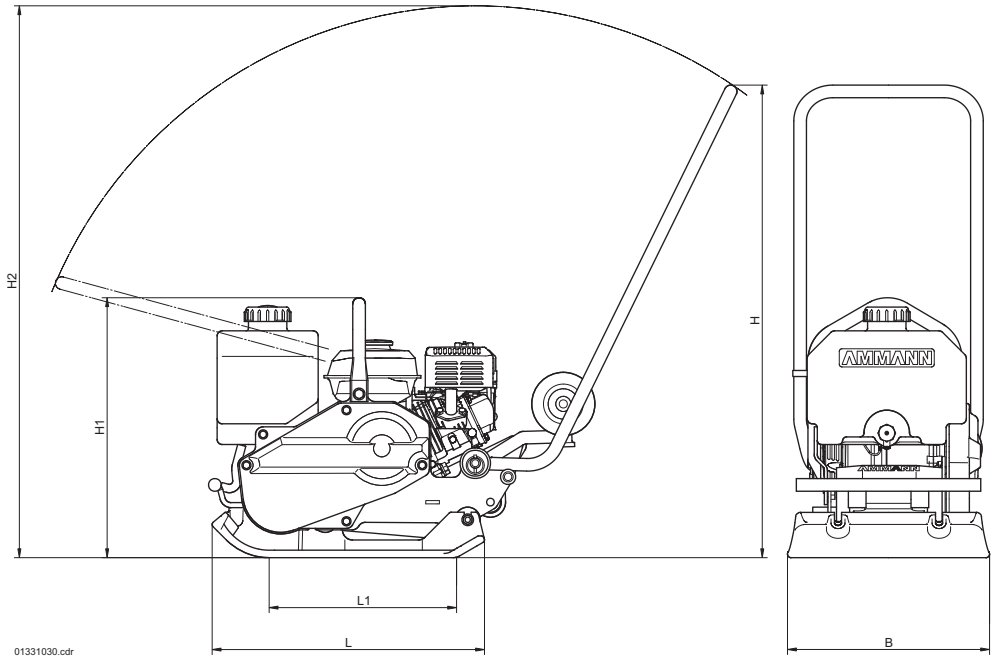

	APF 1240 (H)	APF 1250 (H)	APF 1850 (H)	APF 1240 (Y)	APF 1850
1. Wymiary					
B	400 mm	500 mm	500 mm	400 mm	500 mm
L	540 mm	523 mm	615 mm	540 mm	615 mm
L1	371 mm	353 mm	398 mm	371 mm	398 mm
H	ca. 1000 mm				
H1	514 mm		623 mm	587 mm	623 mm
H2	ca. 1100 mm				
2. Masy					
Masa robocza Zbiornik wody Podwozie Dyszel tłumiący drgania	69 kg + 3 kg + 4 kg + 3 kg	72 kg + 3 kg + 4 kg + 3 kg	95 kg + 2 kg + 5 kg + 3 kg	85 kg + 1 kg + 4 kg + 3 kg	110 kg + 3 kg + 6 kg + 4 kg
3. Napęd					
Typ silnika	Honda GX120		Honda GX160	Yanmar L48N	Hatz 1B20
Rodzaj konstrukcji	1 cylindrowy,4 suwowy,benzynowy			1 cylindrowy,4 suwowy,wysokoprężnyc	
Moc	2.9 kW (4.0 KM)		3.7 kW (5.0 KM)	3.2 kW (4.3 KM)	3.1 kW (4.2 KM)
dla obrotów	3600 1/min		3200 1/min	3200 1/min	3000 1/min
Załączenie sprzęgła odśrodkowego przy	2000 1/min				
Układ chłodzenia	Powietrze				
Pojemność zbiornika paliwa	2.5 l		3.6 l	2.5 l	3.0 l
Zużycie paliwa	0.8 l/h		1.1 l/h	0.8 l/h	0.9 l/h
Max.pochylenie	20°				
maks zdolność pokonywania wzniesień	30 %				
Napęd	poprzez sprzęgło odśrodkowe i pasek klinowy				

	APF 1240 (H)	APF 1250 (H)	APF 1850 (H)	APF 1240 (Y)	APF 1850
4. Prędkość					
	do 0 – 20 m/min				
5. Drgania					
Siła wibracji	12 kN		18 kN	12 kN	18 kN
Częstotliwooeć wibracji	98 Hz		85 Hz	98 Hz	85 Hz
6. Powierzchnia robocza					
	0.14 m^2	0.18 m^2	0.20 m^2	0.14 m^2	0.20 m^2
7. Nacisk właściwy powierzchniowy					
	8.1 N/cm^2	7.2 N/cm^2	9.0 N/cm^2	8.1 N/cm^2	9.0 N/cm^2
8. Wyposażenie opcjonalne					
Płyta Vulkollan	X	X	X	X	X
Podwozie	X	X	X	X	X
Dyszel tłumiący drgania	X	X	X	X	X
Zbiornik wody 5 l	—	—	—	X	—
Zbiornik wody 10 l	X	X	X	—	X
9. Dane dotyczące hałasu i wibracji					
Poniżej przedstawione dane dotyczące hałasu i wibracji, wg Dyrektywy Maszynowej UE (2006/42/EG), zostały ustalone przy uwzględnieniu m.in. dyrektyw i norm zharmonizowanych. Podczas użytkowania urządzenia mogą, w zależności od panujących warunków, wystąpić odchylenia od podanych tutaj wartości.					
9.1 Dane dotyczące hałasu[1)] Wg załącznika 1, rozdział 1.7.4.u Dyrektywy Maszynowej UE wymagana wartość hałasu wynosi dla:					
poziomu ciśnienia akustycznego w miejscu operatora L_{PA}	91 dB		93 dB	91 dB	94 dB
Zmierzony poziom mocy hałasu $L_{WA,m}$	102 dB	102 dB	105 dB	105 dB	105 dB
Gwarantowany poziom ciśnienia akustycznego $L_{WA,g}$	105 dB		108 dB		
Wartości hałasu zostały ustalone przy uwzględnieniu następujących dyrektyw i norm: Dyrektywa 2000/14/EG / EN ISO 3744 / EN 500-4					
9.2 Dane dotyczące wibracji (standard / dyszel z tłumieniem drgań) Wg załącznika 1, rozdział 3.6.3.1 Dyrektywy Maszynowej UE wymagane dane dotyczące wibracji ramienia ręki:					
Wartość całkowita wahania przyspieszenia a_{hv}	6.2 / 3.4 m/s^2	7.1 / 2.1 m/s^2	8.4 / 3.6 m/s^2	6.2 / 1.9 m/s^2	9.3 / 3.3 m/s^2
Niepewność pomiarowa K	1 m/s^2				
Wartość przyspieszenia została ustalona przy uwzględnieniu następujących norm i wytycznych: EN 500-4 / DIN EN ISO 5349					

[1)]Ponieważ w przypadku tej maszyny dopuszczalny poziom ciśnienia akustycznego wynoszący 85 dB (A)może zostać przekroczony,to operator musi nosić zabezpieczenie przed hałasem.

3.1 Opis

APF 1240/1250/1850 stanowi płytę wibracyjną pracującą na zasadzie przemieszczania się w wyniku drgań. To znaczy, że płyta porusza się jedynie w kierunku do przodu.

Silnik napędza wibrator poprzez sprzęgło odśrodkowe i paski klinowe.

Urządzenie służy do ubijania piasku, żwiru (ewentualnie żwiru grubego), betonu chudego, żwiru bitumicznego (średnio i drobnoziarnistego) oraz bruku z prefabrykatów wiązanych między sobą.

Ostrożnie w przypadku pochylonych skarp! Niebezpieczeństwo zsunięcia na skutek taczającego się materiału oraz z powodu powierzchni gładkich.

Nie dokonywać prac na twardym betonie lub na powierzchni już zestalonej.

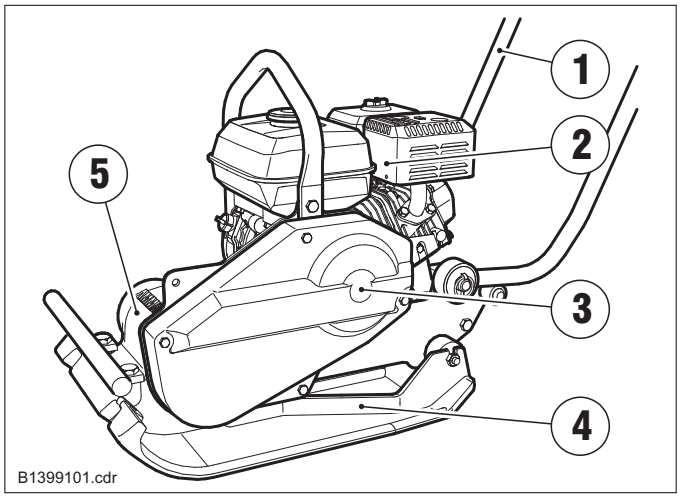

3.1.1 Widok ogólny urządzenia

1 Dyszel
2 Silnik
3 Koło pasowe ze sprzęgłem odśrodkowym
4 Płyta podstawowa
5 Wibrator

3.2 Przed uruchomieniem

Używać osobistego wyposażenia ochronnego (w szczególności środki ochrony przed hałasem i buty ochronne). Niebezpieczeństwo utraty słuchu!

Przestrzegać przepisów dotyczących bezpieczeństwa pracy.

Przestrzegać zaleceń zawartych w instrukcji obsługi i konserwacji.

Przeczytać instrukcję obsługi silnika.

Przestrzegać zawartych tam wskazówek na temat bezpieczeństwa pracy, obsługi i konserwacji.

– Pozostawić maszynę na równym podłożu.
– Kontrola
  stanu silnika i maszyny
  połączeń śrubowych, czy są mocno dokręcone.
  stanu oleju silnikowego
  zapasu paliwa
– Uzupełnić brakujące środki smarne zgodnie z tabelą.

3.3 Obsługa silnika Hatz

3.3.1 Uruchamianie silnika

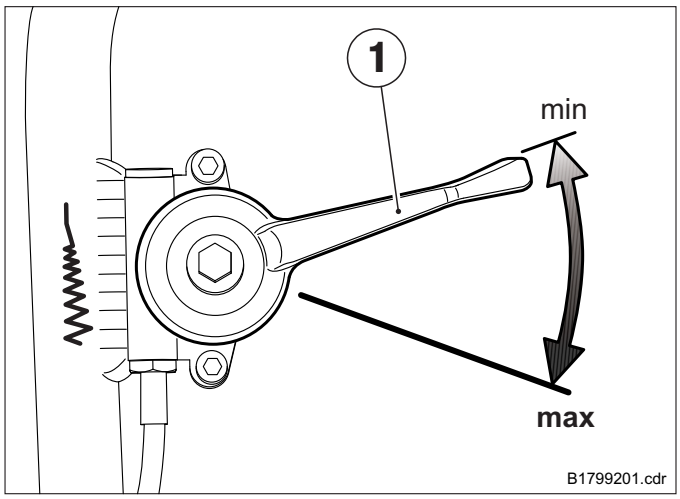

– Ustawić dźwignię gazu (1) na pozycję «*MAX*» (pełny gaz)

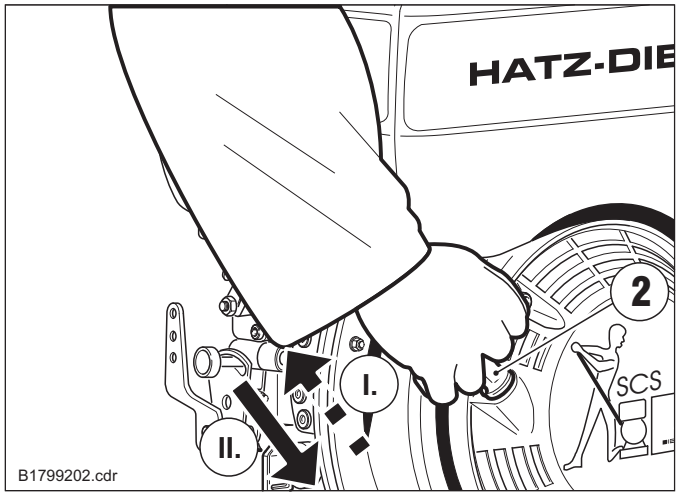

– Powoli wyciągnąć uchwyt (2) z liną, do chwili wyczucia oporu (/.).
– Pozwolić lince na powrót w celu umożliwienia wykorzystania całej długości linki dla procedury rozruchowej (//.).

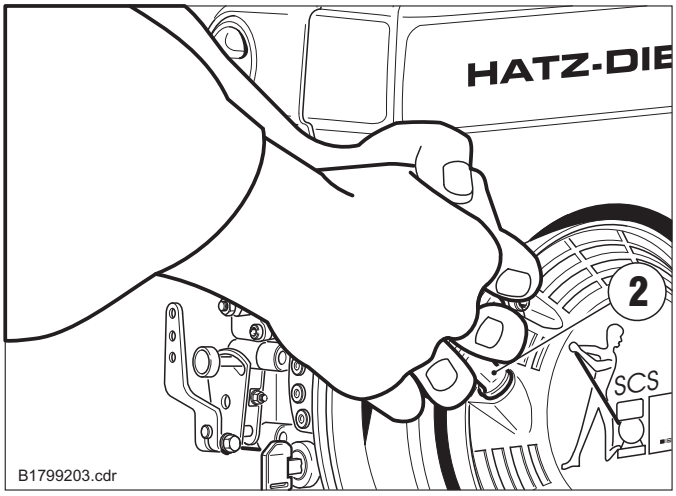

– Chwycić za uchwyt (2) obydwoma rękoma.

– Pociągnąć linkę rozruchową z wzrastającą prędkością, do chwili uruchomienia silnika.

3.3.2 Kiedy silnik uruchomi się

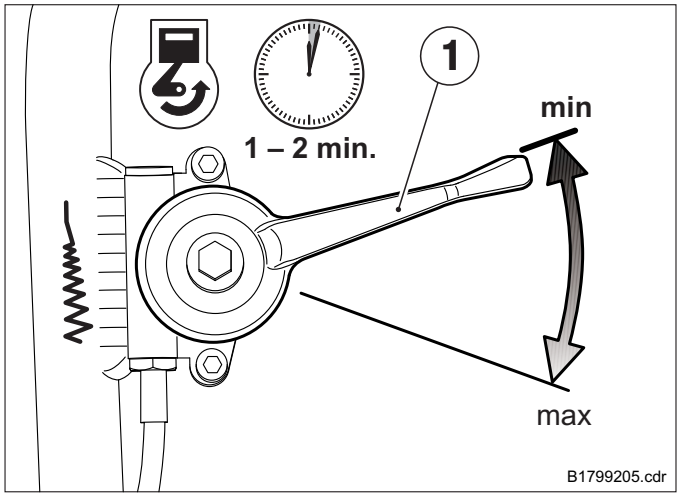

– Dźwignię sterowania obrotami silnika (1) ustawić w położeniu obrotów jałowych.
– Umożliwić rozgrzanie się silnika przez około 1-2 minuty.

Wskazówka

Jeśli silnik nie uruchomi się po kilku kolejnych próbach rozruchu, dźwignię sterowania obrotami przestawić z powrotem do położenia stop i wyciągnąć 5 razy powoli, do końca linkę rozruchową. Następnie powtórzyć procedurę rozruchu.

3.3.3 Wyłączanie silnika

– Dźwignię sterowania obrotami silnika (1) ustawić w położeniu obrotów jałowych.

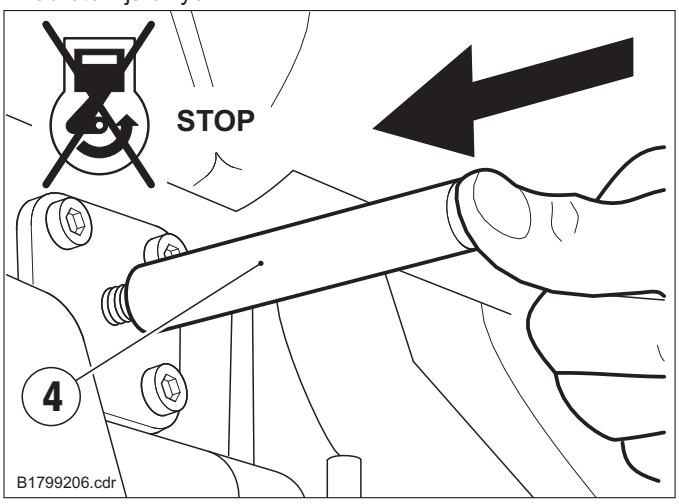

– Naciskać przycisk wyłączenia silnika (4), dopóki silnik nie przerwie pracy.
– Puścić przycisk wyłączenia (przycisk musi powrócić do pierwotnego położenia).

3.4 Obsługa silnika Honda

3.4.1 Rozruch silnika

W celu uniknięcia uszkodzeń silnika na skutek niedoboru oleju jest on wyposażony w układ ostrzegawczy. Jeśli stan oleju będzie zbyt niski, to silnik wyłączy się automatycznie lub nie pozwoli się uruchomić (silnik pozostanie na pozycji «ON»).

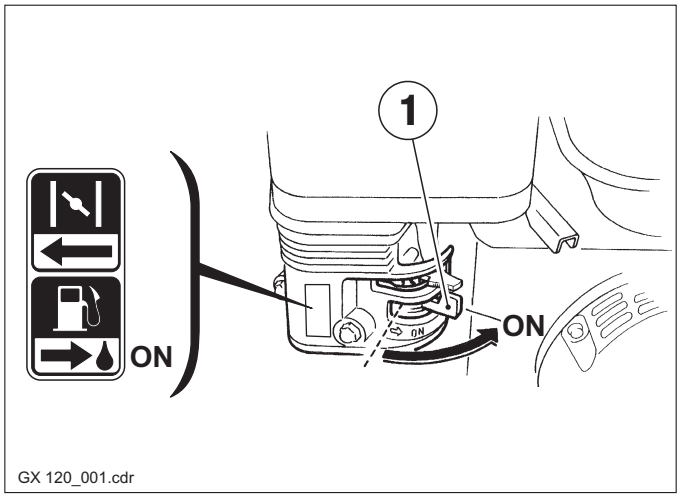

– Ustawić kranik paliwa (1) na pozycję «*ON*».

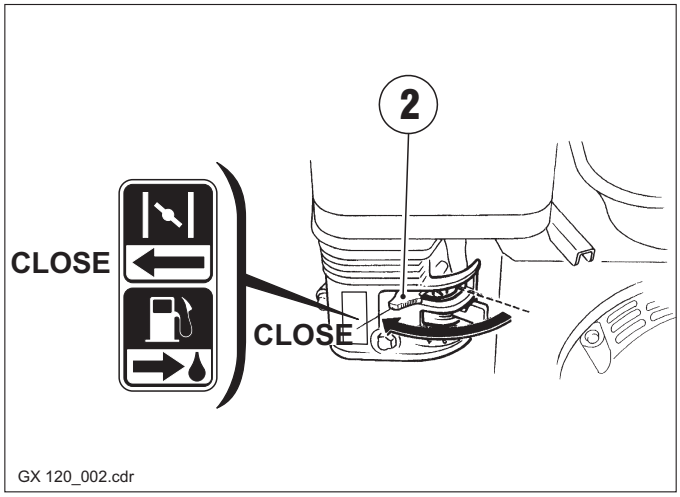

– Przesunąć dźwignię „Choke“ (2) na pozycję «*CLOSE*».

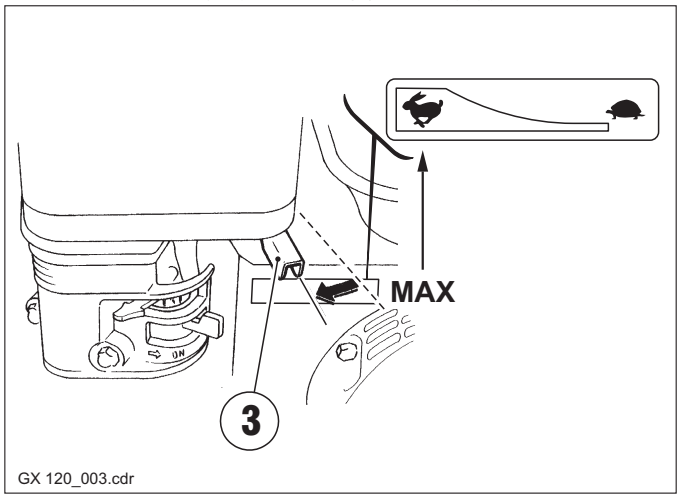

– Ustawić dźwignię gazu (3) na pozycję «*MAX*» (pełny gaz).

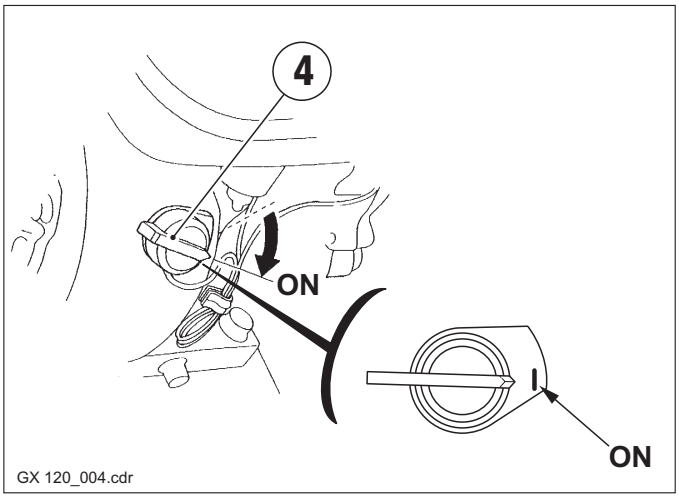

– Obrócić przełącznik silnika (4) na pozycję «*ON*».

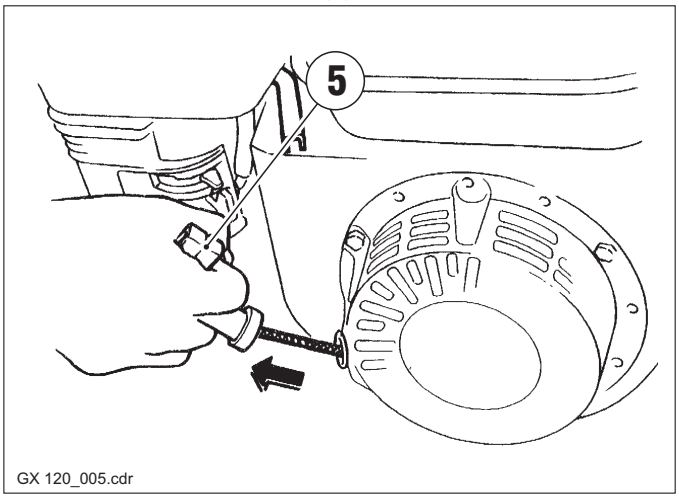

– Pociągnąć lekko za chwyt rozrusznika (5) do momentu wywalnego oporu, wówczas pociągnąć silnie.

Nie dopuszczać do raptownego cofnięcia się rączki startera (5) w kierunku silnika. Wycofać ręcznie linkę startową do położenia wyjściowego celem uniknięcia uszkodzenia rozrusznika.

W przypadku nagrzanego silnika lub wysokiej temperatury wewnętrznej nie używać dźwigni „Choke“ (2).

3.4.2 Po uruchomieniu silnika

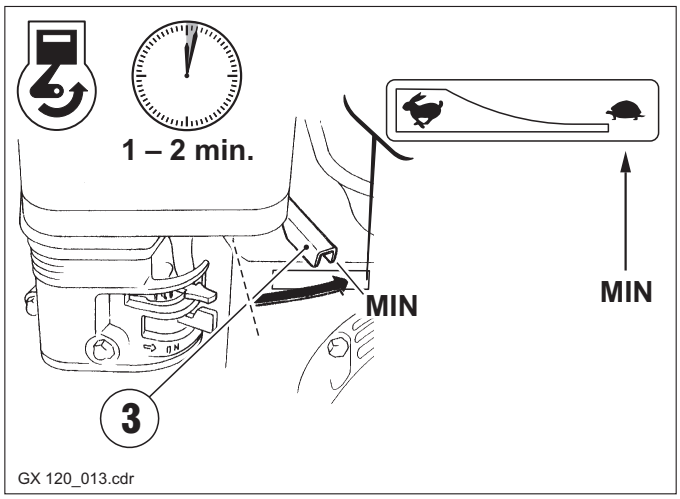

– Ustawić dźwignię prędkości obrotowej na bieg jałowy.
– Pozostawić silnik na obrotach przez 1 - 2 minuty do momentu osiągnięcia temperatury roboczej.

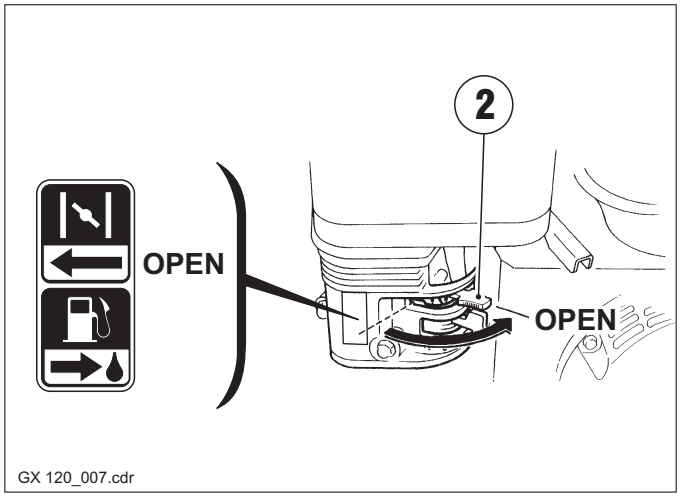

– Podczas ruchu w stanie nagrzanym przesunąć dźwignię „Choke“ (2) na pozycję «*OPEN*».

3.4.3 Wyłączenie silnika

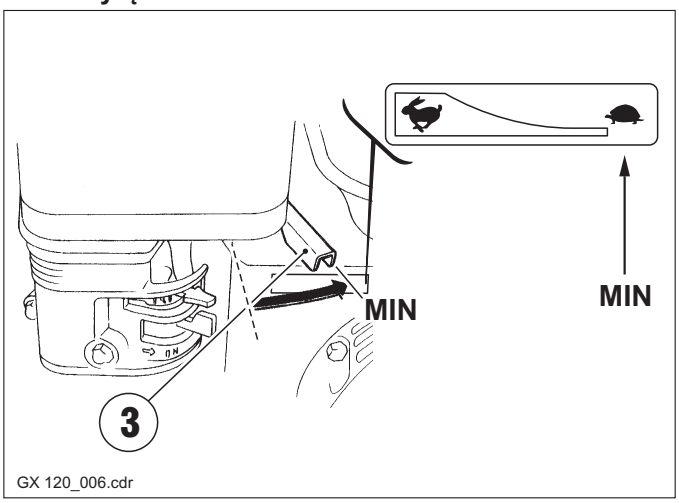

– Ustawić dźwignię gazu (3) na bieg jałowy.

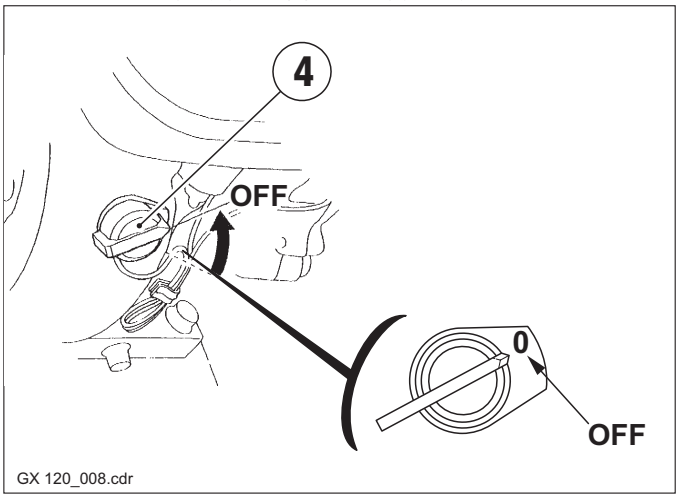

– Obrócić przełącznik silnika na pozycję «*OFF*».

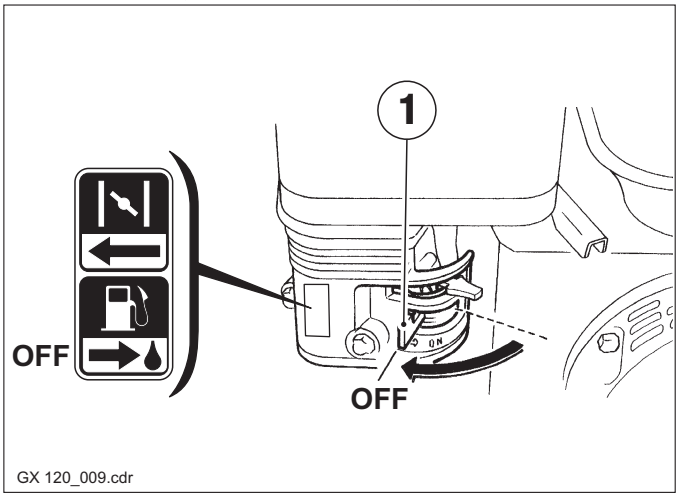

– Ustawić kranik paliwa (1) na pozycję «*OFF*».

W przypadkach awaryjnych obrócić przełącznik silnika na pozycję «OFF» w celu jego wyłączenia.

3.5 Obsługa silnika Yanmar

3.5.1 Rozruch silnika

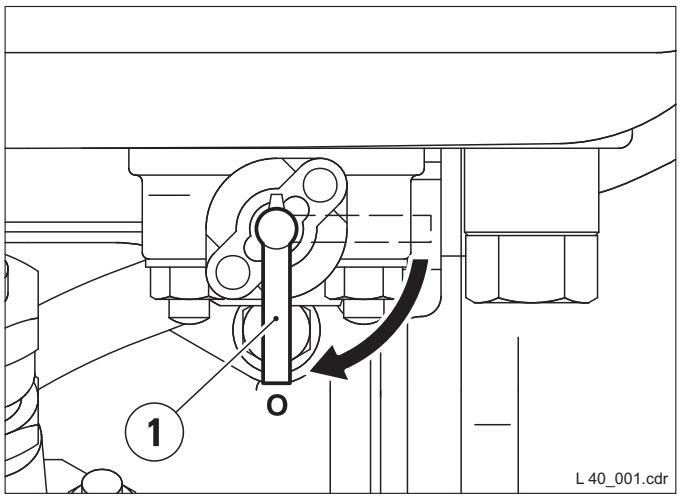

– Ustawić kranik paliwa (1) na pozycję «*O*» (otwarcia).

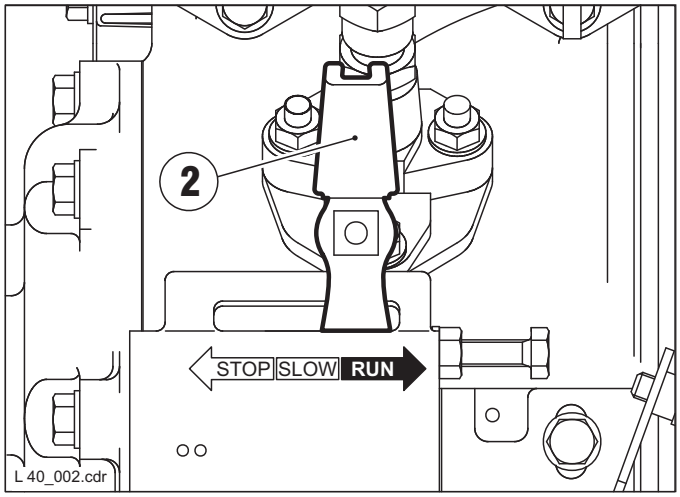

– Ustawić dźwignię prędkości obrotowej (2) na pozycję «*RUN*» (pełny gaz).

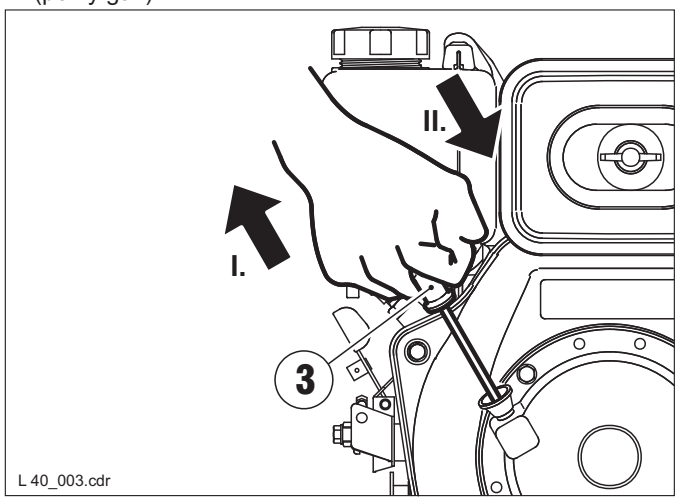

– Pociągnąć lekko za rączkę startera (3) do momentu wyczuwalnego oporu (I.).
– Wycofać powoli ręcznie rączkę startera (3) do położenia wyjściowego (II.).

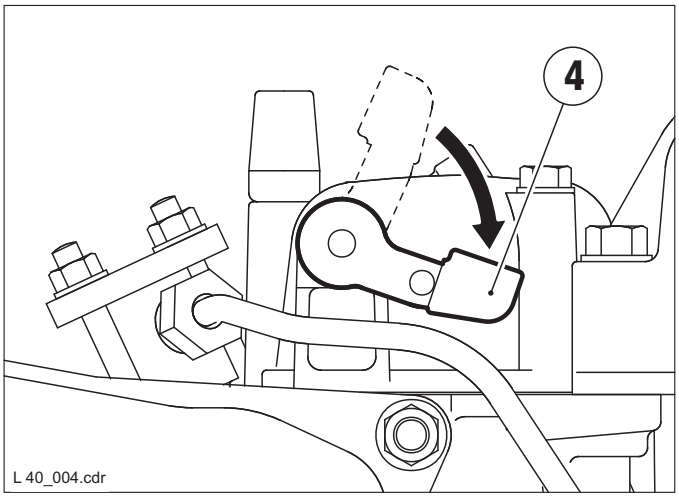

– Nacisnąć na dźwignię dekompresji (4); podczas ciągnięcia startera dźwignia wycofa się samoczynnie do położenia wyjściowego.

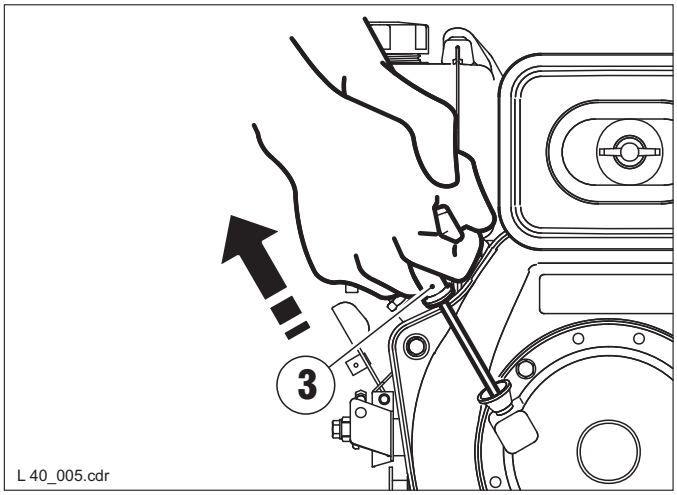

– Pociągnąć silnie i szybko za rączkę startera (3) obydwiema rękoma.

Nie dopuszczać do raptownego cofnięcia się rączki startera (3) w kierunku silnika. Wycofać ręcznie linkę startową do położenia wyjściowego- celem uniknięcia uszkodzenia rozrusznika.

3.5.2 Po uruchomieniu silnika

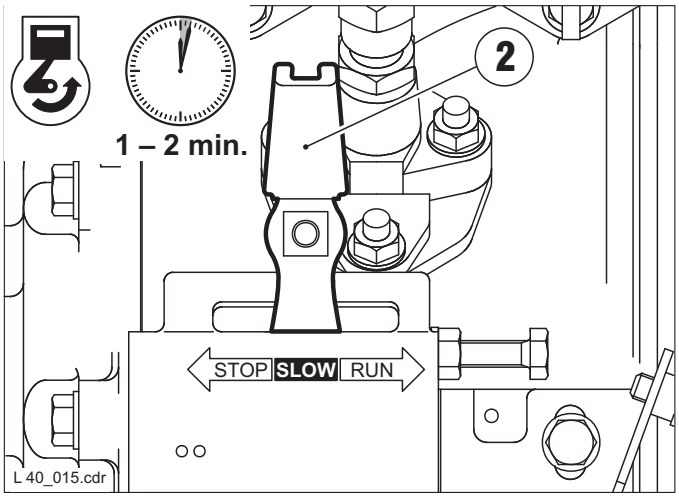

– Ustawić dźwignię prędkości obrotowej na bieg jałowy.
– Pozostawić silnik na obrotach przez 2 - 3 minuty do momentu osiągnięcia temperatury roboczej.

3.5.3 Rozruch na zimno

W przypadku niesprzyjających warunków atmosferycznych, gdy silnik ma utrudniony rozruch:

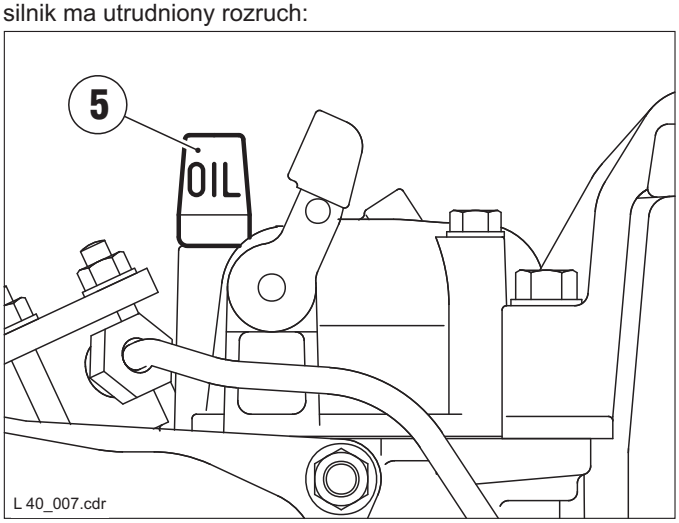

– Wyjąć zaślepkę gumową (5) z pokrywy dźwigienek zaworowych i

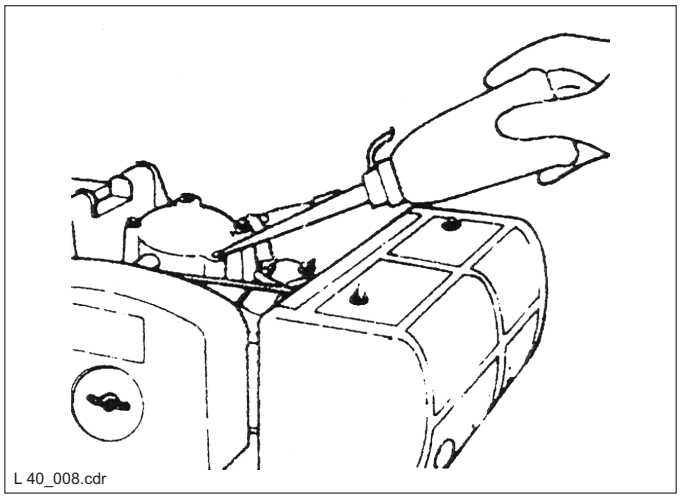

– wlać 2 cm^3 oleju silnikowego.

Nigdy nie używać środków pomocniczych podczas startu na zimno, takich jak np. benzyny, rozcieńczalnika, gazu płynnego lub cieczy lotnych. Może to doprowadzić do ciężkich uszkodzeń silnika.

– Włożyć zaślepkę gumową (5).

Wyjmować zaślepkę gumową (5) tylko w celu napełnienia oleju i natychmiast wkładać ją z powrotem. W przeciwnym wypadku do wnętrza silnika mogą przedostać się zanieczyszczenia, woda lub inne ciała obce i doprowadzić do ciężkich uszkodzeń silnika.

– operacji rozruchu w sposób opisany w rozdziale 3.4.1.

3.5.4 Wyłączenie silnika

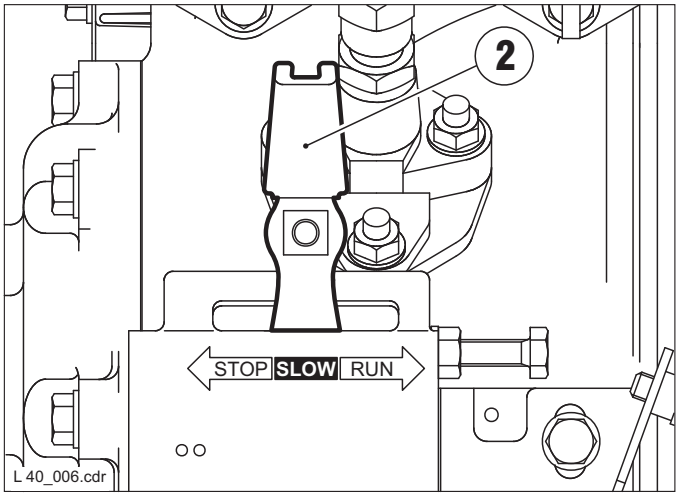

– Ustawić dźwignię prędkości obrotowej (2) na bieg jałowy.
– Pozostawić silnik na obrotach przez 2 - 3 minuty.

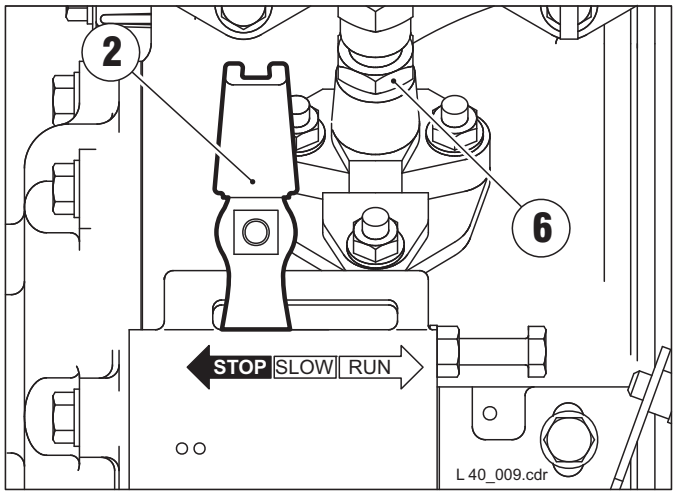

– Ustawić dźwignię prędkości obrotowej (2) na pozycję «*STOP*».

Jeśli silnik w dalszym ciągu będzie na obrotach, ustawić kranik paliwa (1) na pozycję «S» (zamkniętą) lub poluzować nakrętkę przewodu paliwowego (6) celem zatrzymania silnika.

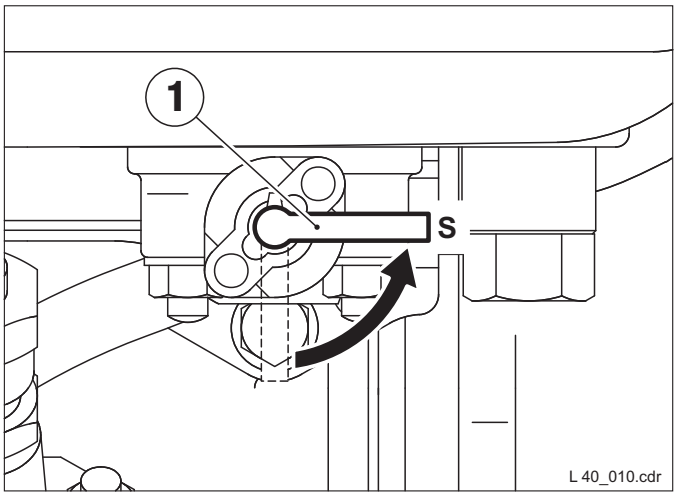

– Obrócić kranik paliwa na pozycję «*S*» (zamkniętą)..

3.6 Eksploatacja

– Jeśli tylko silnik będzie reagował na krótkie otwieranie przepustnicy, można uruchamiać maszynę.
– Ustawić dźwignię gazu na położenie maksymalne.

Uwaga

Maszynę eksploatować tylko przy pelnym otwarciu przepustnicy, a podczas krótkich przerw zawsze ustawiać na bieg jałowy. Niebezpieczeństwo uszkodzenia na skutek ścierania się sprzęgła odśrodkowego!

– Maszynę prowadzić przy dyszlu i

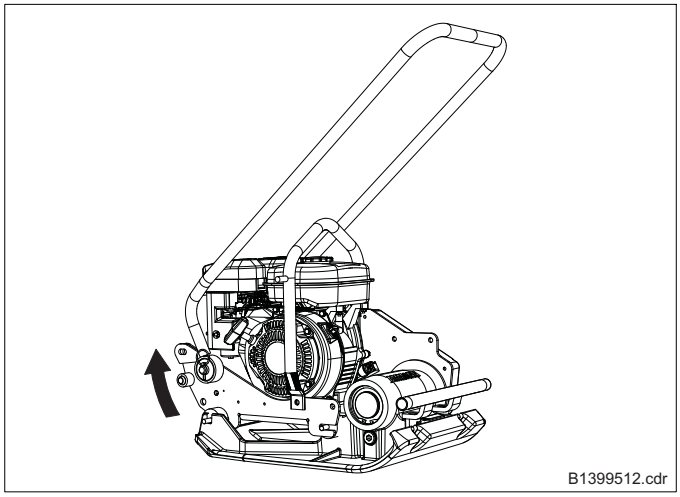

– kierować nią w wyniku przesuwania na bok. W przypadku niewielkiej ilości miejsca dyszel można złożyć.
– W celu zatrzymania maszyny ustawić dźwignię gazu na pozycję biegu jałowego.

3.7 Urządzenie do zraszania wodnego[1)]

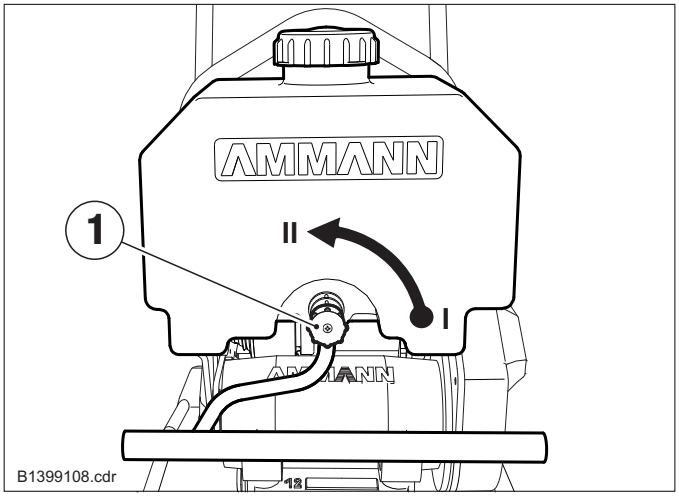

– Przekręcić zawór (1)

Pozycja «I» = zraszanie wyłączone
Pozycja «II» = zraszanie włączone

Wskazówka

W przypadku temperatury poniżej zera opróżnić urządzenie do zraszania wodnego lub napełnić mieszanką odporną na działanie mrozu.

[1)]Opcja

4.1 Mechanizm jezdny

W przypadku zastosowania mechanizmu jezdnego maszynę można transportować bez żadnych przeszkód na krótszych odcinkach.

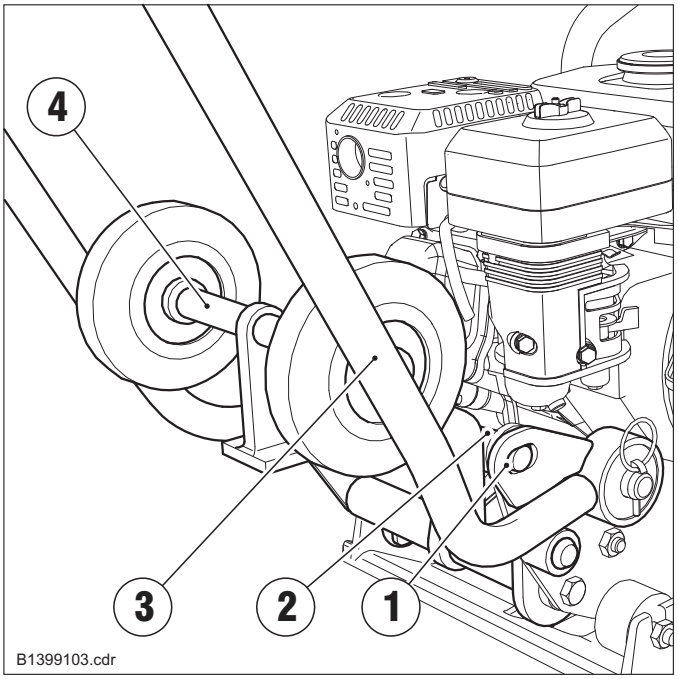

– Nacisnąć na dyszel (3) ku dołowi aż do oporu.
– Wzębić sworzeń blokujący (2) do otworu (1) dyszla.
– Odłączyć mechanizm jezdny (4) z zawieszenia i pozostawić na podłożu.

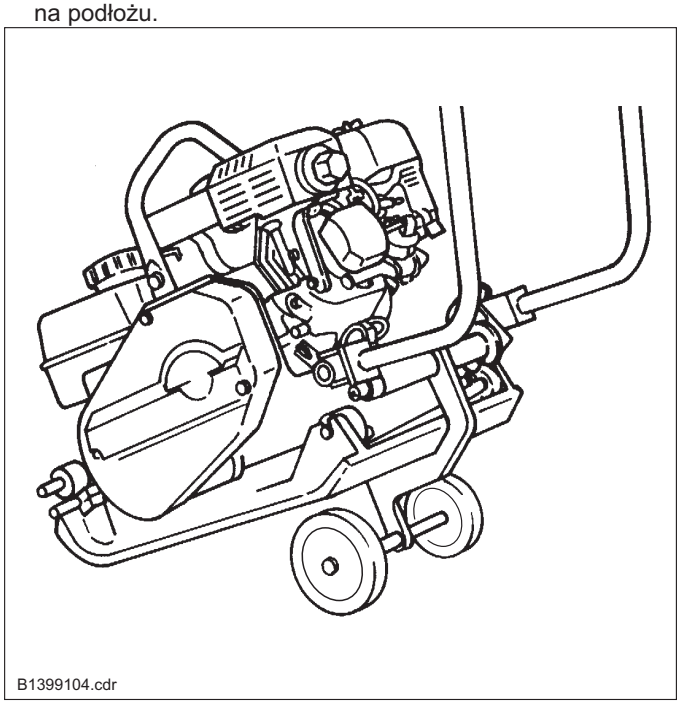

– Przechylić maszynę z unieruchomionym dyszlem na krawędź przednią, mechanizm jezdny obróci się pod płytę.
– Przechylić maszynę ku tyłowi, aż płyta będzie znajdowała się poziomo na mechanizmie jezdnym. Urządzenie jest gotowe do przewozu.
– Po dokonaniu transportu zawiesić mechanizm jezdny w odwrotnej kolejności.

4.2 Załadunek i transport

Podczas załadunku używać jedynie rampy o dostatecznym stopniu nośności i stateczności.

Przed użyciem sprawdzić elementy mocujące (jarzma, uchwyty do mocowania dźwigowego) pod kątem uszkodzeń i zużycia. Części uszkodzone wymieniać natychmiast.

Zabezpieczyć maszynę przed stoczeniem, ześlizgnięciem i przewróceniem się.

Wykluczyć zagrożenie dla osób.

Podczas załadunku, zamocowywania oraz, podnoszenia maszyny zawsze używać miejsc ograniczających przewidzianych do tego celu.

Istnieje zagrożenie życia osób, jeśli

– **przechodzą one lub**
– **przebywają pod unoszącym się ciężarem.**

Po dokonaniu załadunku unieruchomić dyszel.

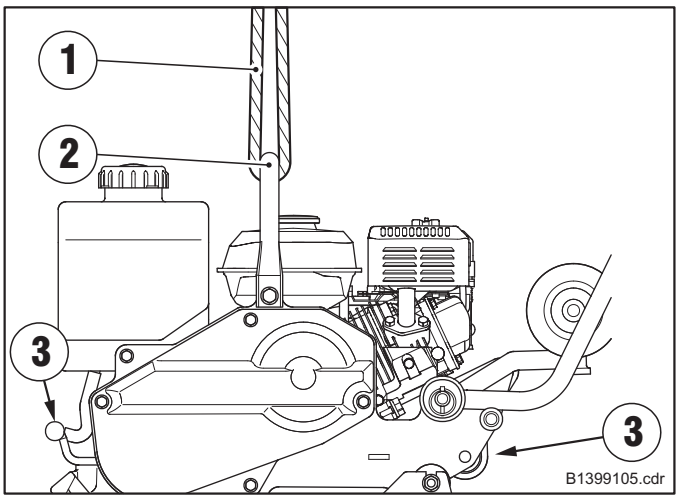

Po dokonaniu załadunku zamocować maszynę na danym środku transportowym (3).

W celu podniesienia maszyny zawiesić hak dźwigu (1) przy zawieszeniu punktu centralnego (2).

Ciężar: patrz dane techniczne

5. Konserwacja

5.1 Wskazówki ogólne

Starannie przeprowadzona konserwacja to:

- ⇨ **dłuższa żywotność**
- ⇨ **większa pewność funkcjonowania**
- ⇨ **krótsze czasy przymusowego postoju**
- ⇨ **wyższy stopień niezawodności**
- ⇨ **niższe koszty napraw.**

– **Przestrzegać przepisów dotyczących bezpieczeństwa pracy.**
– **Przeprowadzać prace konserwacyjne tylko przy wyłączonym silniku.**
– **Przed dokonaniem prac konserwacyjnych wyciągnąć końcówkę przewodu świecy zapłonowej.**
– **Przed dokonaniem robót konserwacyjnych wyczyścić silnik i maszynę.**
– **Ustawić maszynę na równym podłożu oraz zabezpieczyć przed stoczeniem i ześlizgnięciem się.**
– **Zapewnić bezpieczne i nieszkodliwe dla środowiska usuwanie materiałów eksploatacyjnych oraz wymienionych części.**
– **Bezwzględnie unikać zwarć kabli przewodzących prąd elektryczny.**
– **Podczas czyszczenia maszyny strumieniem wody pod wysokim ciśnieniem nie spryskiwać bezpośrednio części elektrycznych.**
– **Po umyciu przedmuchać części konstrukcyjne do stanu suchego za pomocą sprężonego powietrza w celu uniknięcia prądów pełzających.**

5.2 Zakres prac konserwacyjnych (HATZ = ⬟ / HONDA = ● / YANMAR = ■)

Odstęp czasu / Czynności konserwacyjne	co- dzien-nie	20 h	50 h	100 h	200 h	250 h	400 h	jeśli ko-nieczne
Czyszczenie maszyny	⬟●■							
Sprawdzenie poziomu oleju w silniku[1)]	⬟●■							
Wymiana oleju silnikowego[1)]		⬟●■[3)]		●	■	⬟		
Sprawdzenie oddzielacza wody[1)]	⬟							
Czyszczenie filtra oleju silnika[1)]		⬟■[3)]				⬟	■	
Czyszczenie filtra paliwa[1)]					■			
Wymiana filtra paliwa[1)]							⬟■	
Sprawdzenie filtra powietrza[1)]	⬟●■							
Wymiana wkładu filtra powietrza[1)]							⬟	(⬟●■)
Kontrola / czyszczenie świecy zapłonowej[1)]				●				
Wymiana świecy zapłonowej[1)2)]					●			
Sprawdzenie, regulacja luzów zaworowych[1)]		⬟●■[3)]				⬟	■	
Wzbudnica: sprawdzenie poziomu oleju			⬟●■					
Wzbudnica: wymiana oleju[2)]				⬟●■[3)]		⬟●■		
Sprawdzenie zderzaka gumowego				⬟●■				
Sprawdzenie paska klinowego				⬟●■				
Dokręcenie połączeń śrubowych		⬟●■[3)]		⬟●■				

[1)]Stosować się do instrukcji silnika
[2)]lub raz w roku
[3)]po raz pierwszy

5.3 Harmonogram smarowania

Punkt smarowania	Ilość	Okresy wymiany [ilość godzin pracy]	Środek smarny	Nr zamówienia
1. Silnik				
APF 1240 (H)	0.6 l	po raz pierwszy po 20 h, następnie co 100 h	Olej silnikowy API SG-CE SAE 10W40	2-80601100
APF 1250 (H)				
APF 1240 (Y)	0.8 l	po raz pierwszy po 20 h, następnie co 200 h		
APF 1850	0.9 l	po raz pierwszy po 20 h, następnie co 250 h		
APF 1850 (H)	0.6 l	po raz pierwszy po 20 h, następnie co 100 h		
2. Wzbudnica				
APF 1240 (H)	0.5 l	po raz pierwszy po 100 h, następnie co 250 h lub raz w roku	Olej silnikowy API SG-CE SAE 10W40	2-80601100
APF 1240 (Y)				
APF 1250 (H)				
APF 1850	0.6 l			
APF 1850 (H)				

5.4 Alternatywne środki smarne

	Olej silnikowy API SG-CE SAE 10W40	Olej przekładniowy gem. JDM J 20 C	Specjalny olej hydrauliczny ISO-VG 32	Olej hydrauliczny HVLP 46	Olej ATF
ARAL	Extra Turboral SAE 10W40	Fluid HGS	Vitam GF 32	Vitam HF 46	ATF 22
BP	Vanellus C6 Global Plus SAE 10W40	Hydraulik TF-JD	Energol HLP-HM 32	Bartran HV 46	Autran MBX
CASTROL	Tection SAE 10W40	Agri Trans Plus	Hyspin SP 32	Hyspin AVH-M 46	TQ-D
ESSO	Ultra 10W40	Torque Fluid 56	Univis N 32	Univis N 46	ATF 21611 II-D
FINA	a. Kappa FE b. Kappa Turbo DI	Transfluid AS	a. Hydran TSX 32 b. Biohydran TMP 32[2)]	——	Finamatic II D
FUCHS	Titan Unic MC	Agrifarm UTTO MP	a. Renolin ZAF 520 b. Plantohyd 32 S[2)]	Renolin B 46 HVI	Titan ATF 3000
KLEENOIL PANOLIN	——	——	Panolin HLP Synth 32[2)]	——	——
MOBIL	a. Delvac SHC b. Mobil Super M 10W40 c. Mobil Super S 10W40[1)]	a. Mobilfluid 424 b. Mobilfluid 426	Mobil DTE 24	Univis N 46	ATF 220
SHELL	Engine Oil DG 1040	Donax TD	Tellus T32	Tellus T 46	a. Donax TA b. Donax TX
TOTAL	Rubia Polytrafic 10W-40	Transmission MP	Azolla ZS 32	Equivis ZS 46	Fluide ATX

[1)] Olej lekki częściowo syntetycznyl
[2)] Olej hydrauliczny wielozakresowy z możliwością rozpadu biologicznego, na bazie estrów; możliwość mieszania i wzajemnej tolerancji z olejami hydraulicznymi na bazie oleju mineralnego oraz z olejami hydraulicznymi z możliwością rozpadu biologicznego należy badać w pojedynczych przypadkach. Zawartość resztkowego oleju mineralnego należy zmniejszać zgodnie z arkuszem znormalizowanym VDMA 24 569.

TAB01003_PL.cdr

5.5 Prace konserwacyjne przy silniku, Hatz

W niniejszej instrukcji obsługi przytoczono jedynie codzienny zakres prac konserwacyjnych przy silniku. Przestrzegać instrukcji obsługi silnika oraz przytoczonych tam czasokresów dokonywanej konserwacji, jak również wskazówek w tym zakresie.

5.5.1 Uzupełnianie paliwa

Zbiornik paliwa napełniać jedynie przy wyłączonym silniku.

Nie używać otwartego ognia.

Nie palić.

Nigdy nie napełniać zbiornika paliwa w pomieszczeniach zamkniętych.

Nie wdychać oparów paliwa.

Nie rozlewać paliwa. Zebrać wyciekające paliwo, nie dopuoecić do wsiąknięcia w głąb gruntu.

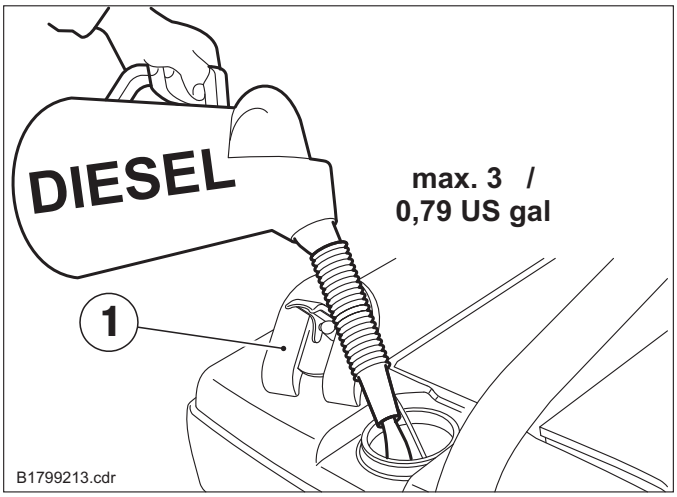

– Oczyścić otoczenie króćca wlewowego paliwa (1).
– Otworzyć króciec wlewowy paliwa.
– Sprawdzić stan paliwa w wyniku kontroli wzrokowej.
– W razie potrzeby uzupełnić paliwo. Stosowne są wszystkie oleje napędowe, które odpowiadają wymaganiom minimalnym wg poniższej specyfikacji:EN 590 lub DIN 51601 - DK lub BS 2869 A1 / A2 lub ASTM D 975 - 1D / 2D
– Dokręcić zamknięcie zbiornika.

5.5.2 Kontrola otworów zasysających / otworów dla powietrza chłodzącego

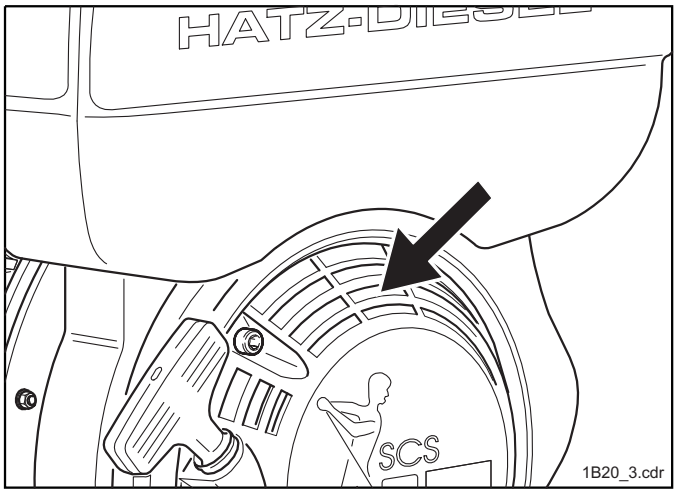

Sprawdzić otwór zasysający dla powietrza przeznaczonego do spalania oraz otwory dla powietrza chłodzącego. Usunąć zanieczyszczenia zgrubne, takie jak: liście, kamienie i ziemia.

5.5.3 Kontrola stanu oleju silnikowego

Zebrać olej zużyty i usunąć bez uszczerbku dla środowiska.

Nie dopuścić do wsiąknięcia oleju w głąb gruntu lub przedostania się do kanalizacji.

Uszkodzone uszczelki niezwłocznie wymienić na nowe.

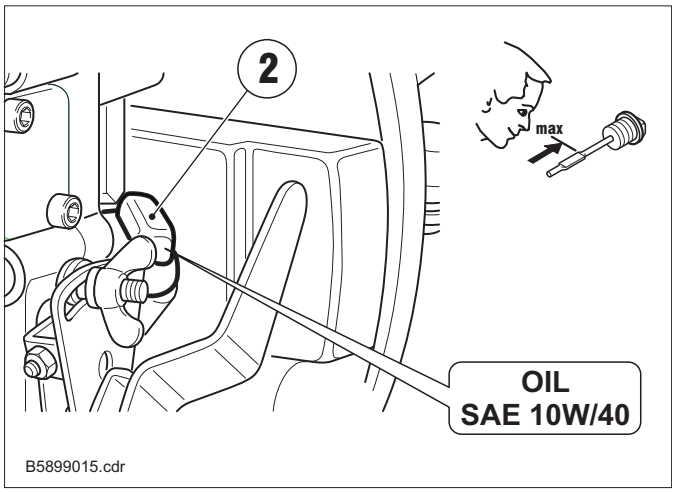

– Pozostawić maszynę w pozycji poziomej.
– Oczyścić strefę prętowego wskaźnika poziomu oleju.
– Wykręcić prętowy wskaźnik oleju i oczyścić go miękką szmatką pozbawioną włókien.
– Wkręcić ręcznie wskaźnik poziomu oleju i ponownie go wykręcić.
– Odczytać stan oleju, a w razie potrzeby napełnić do kreski maksymalnej.

5.5.4 Sprawdzenie oddzielacza wody

W przypadku dobudowanego, zewnętrznego oddzielacza wody podczas codziennej kontroli poziomu oleju należy również sprawdzać zawartość wody w oddzielaczu

Nagromadzona woda odcina się wyraźną linią od leżącego powyżej oleju napędowego.

– Odkręcić wkręt spustowy (3) i
– spuścić nagromadzoną wodę do przygotowanego pojemnika.

5.5.5 Czyszczenie filtra powietrza

Wymienić wkład filtra:

- **gdy element filtra lub pierścień uszczelniający jest uszkodzony**
- **gdy występuje osad zawierający sadzę**
- **gdy występuje wilgotne i oleiste zabrudzenie**
- **gdy moc silnika ulegnie obniżeniu**
- **gdy zmieni siê barwa spalin**
- **przynajmniej raz na rok**

Nigdy nie uruchamiać silnika bez zainstalowanego wkładu filtra powietrza

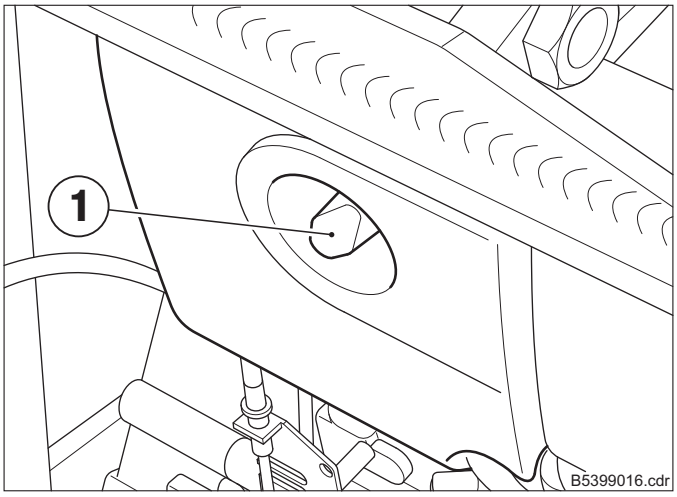

– Odkręcić pokrywę (1).

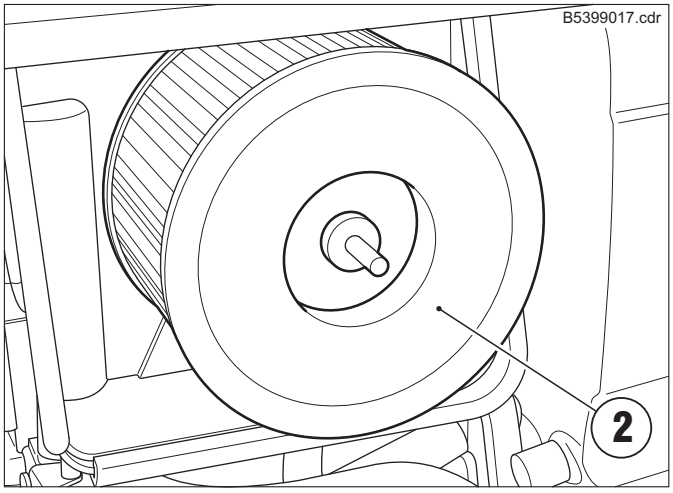

– Wyciągnąć ostrożnie wkład (2) z obudowy filtra (3).

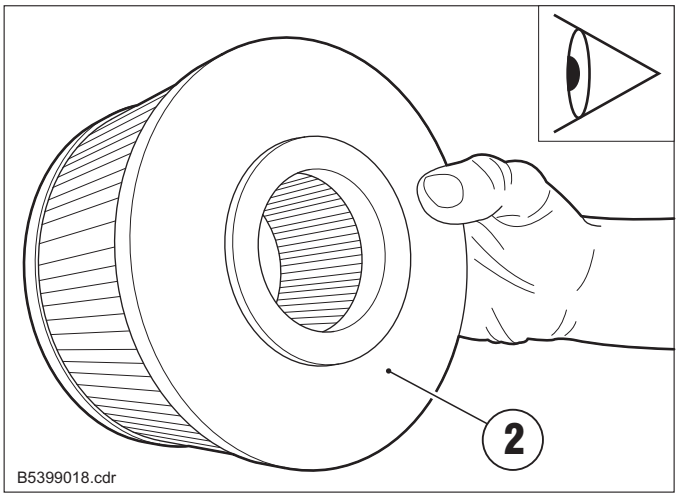

– Sprawdzić, czy na wkładzie filtra (2) nie znajdują się rysy lub inne uszkodzenia. W tym celu należy odpowiednio oświetlić wkład filtra.

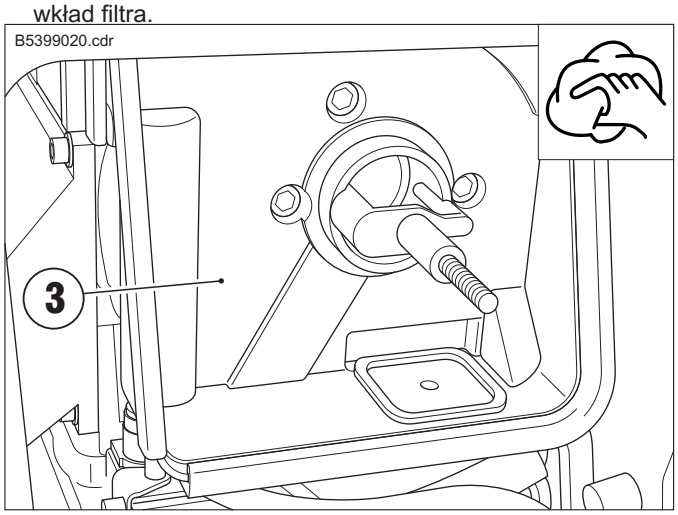

– Wyczyścić dekiel (1) i obudowę filtra (3).
– Wymienić wkład filtra lub w zależności od stopnia zanieczyszczenia - oczyścić:

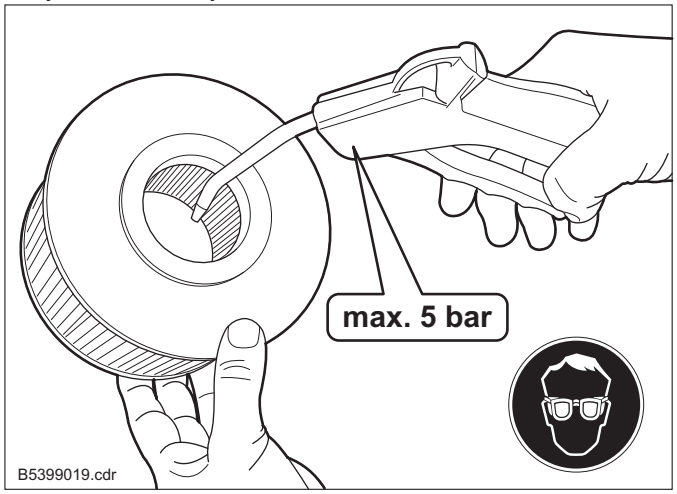

– W przypadku zanieczyszczeń suchych: Przedmuchać wkład filtra suchym sprężonym powietrzem (*maksymalne ciśnienie 5 bar*) z wewnątrz na zewnątrz do stanu całkowitej czystości.

Nosić okulary ochronne - Niebezpieczeństwo zranienia oczu!

– Ostrożnie włożyć wkład filtra (2).
– Założyć dekiel (1)

5.6 Prace konserwacyjne przy silniku, Honda

W niniejszej instrukcji obsługi przytoczono jedynie codzienny zakres prac konserwacyjnych przy silniku. Przestrzegać instrukcji obsługi silnika oraz przytoczonych tam czasokresów dokonywanej konserwacji, jak również wskazówek w tym zakresie.

5.6.1 Uzupełnianie paliwa

Niebezpieczeństwo

Zbiornik paliwa napełniać jedynie przy wyłączonym silniku.

Nie używać otwartego ognia.

Nie palić.

Nigdy nie napełniać zbiornika paliwa w pomieszczeniach zamkniętych.

Nie wdychać oparów paliwa.

Nie rozlewać paliwa. Zebrać wyciekające paliwo, nie dopuoecić do wsiąknięcia w głąb gruntu.

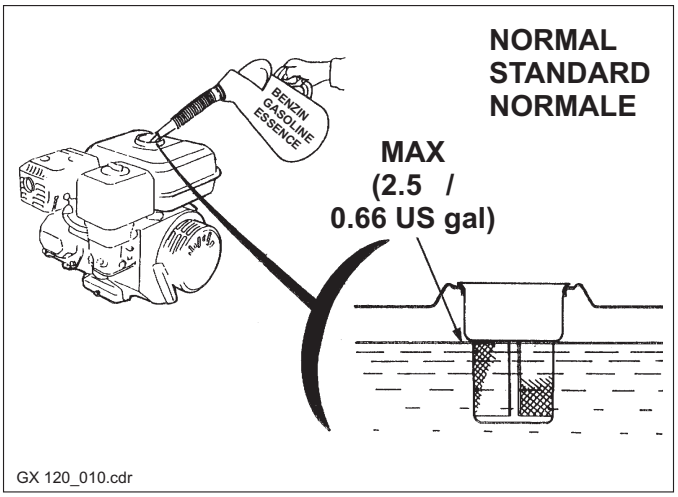

– Wyłączenie silnika.
– Oczyścić otoczenie króćca wlewowego paliwa.
– Otworzyć króciec wlewowy paliwa. Sprawdzić stan paliwa w wyniku kontroli wzrokowej. Jeśli poziom paliwa jest zbyt niski, wlać paliwo do zbiornika.

Wskazówka

W żadnym wypadku nie należy używać zwietrzałego lub zanieczyszczonego paliwa ani mieszanki oleju i benzyny. Uważać, by do zbiornika paliwa nie dostały się zanieczyszczenia lub woda.

– Napełnić zbiornik do krawędzi wyznaczającej maksymalny poziom paliwa. Używaj wyłącznie benzynę bezołowiową. Nie wlewać zbyt dużo oleju.
– Przed uruchomieniem silnika wytrzeć rozlane paliwo.
– Dokręcić zamknięcie zbiornika.

5.6.2 Kontrola stanu oleju silnikowego

Środowisko

Zebrać olej zużyty i usunąć bez uszczerbku dla środowiska.

Nie dopuścić do wsiąknięcia oleju w głąb gruntu lub przedostania się do kanalizacji.

Uszkodzone uszczelki niezwłocznie wymienić na nowe.

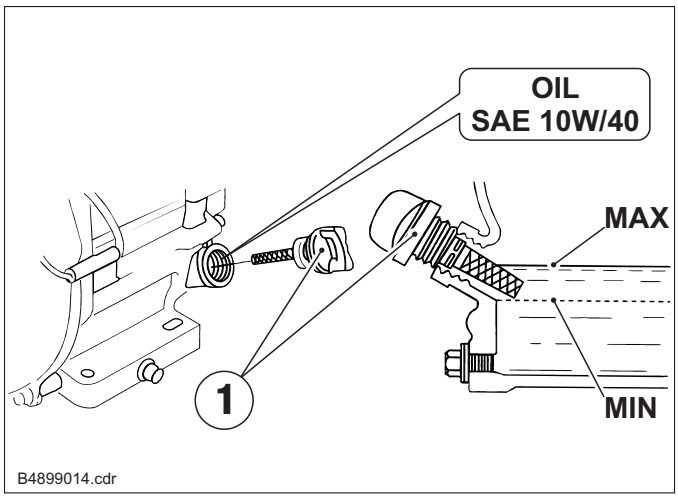

– Pozostawić maszynę w pozycji poziomej.
– Wyłączenie silnika.
– Oczyścić strefę prętowego wskaźnika poziomu oleju.
– Zdjąć korek z miarką poziomu oleju i wytrzeć miarkę do czysta.
– Wsunąć korek z miarką poziomu oleju do szyjki filtra oleju, w sposób przedstawiony na ilustracji, ale nie dokręcać korka. Następnie wyjąć korek z miarką i odczytać poziom oleju.
– Jeśli poziom oleju znajduje się w pobliżu lub poniżej znaku dolnego limitu na miarce, należy dolać zalecanego oleju (patrz strona 17) do znaku górnego limitu (do dolnej krawędzi otworu). Nie wlewać zbyt dużo oleju.
– Nałożyć i dokręcić korek z miarką.

5.6.3 Czyszczenie filtra powietrza

Wymienić wkład filtra:

- **gdy element filtra lub pierścień uszczelniający jest uszkodzony**
- **gdy występuje wilgotne i oleiste zabrudzenie**
- **gdy moc silnika ulegnie obniżeniu**
- **przynajmniej raz na rok**

Nigdy nie uruchamiać silnika bez zainstalowanego wkładu filtra powietrza.

Nie dopuszczać do przedostawania się pyłu do gaźnika.

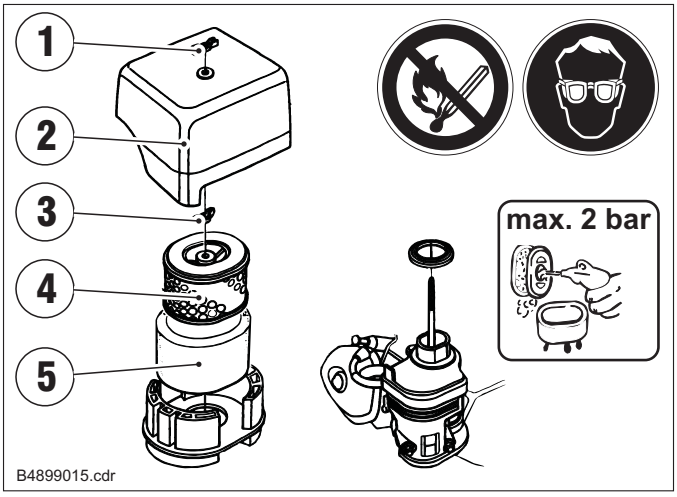

- Odkręcić nakrętkę motylkową pokrywy filtra powietrza i zdjąć pokrywę.
- Odkręcić nakrętkę motylkową filtra powietrza i wyjąć filtr.
- Wyjąć wkład piankowy z wkładu papierowego.
- Obejrzeć oba wkłady i wymienić je, jeśli są uszkodzone.
- Jeśli wkłady filtra będą używane ponownie, należy je oczyścić.

Do czyszczenia wkładu filtra powietrza nigdy nie używać beznyny lub roztworów czyszczących o niskiej temperaturze zapłonu.

Nie palić tytoniu w strefie roboczej, unikać otwartego ognia i iskier - niebezpieczeństwo pożaru i wybuchu!

Niebezpieczeństwo okaleczenia oczu - nosić okulary ochronne.

- Wkład papierowy (4):

  kilkakrotnie lekko uderzyć wkładem o twardą powierzchnię, aby usunąć kurz, lub przedmuchać wkład od wewnątrz sprężonym powietrzem [nie przekraczać ciśnienia 207 kPa (2,1 kG/cm^2)]. Nigdy nie należy podejmować prób usuwania kurzu szczotką; spowoduje to wciśnięcie kurzu między włókna.
- Wkład piankowy: (5)

  należy oczyścić wkład w ciepłej wodzie z mydlinami, wypłukać i pozostawić do całkowitego wyschnięcia. Wkład można również oczyścić w niepalnym rozpuszczalniku i pozostawić do wyschnięcia.

  Zanurzyć wkład w czystym oleju silnikowym, a następnie wycisnąć nadmiar oleju. Jeśli w piance pozostanie za dużo oleju, silnik będzie dymił.
- Wilgotną szmatką wytrzeć zanieczyszczenia z wnętrza podstawy oraz pokrywy filtra powietrza. Uważać, by zanieczyszczenia nie dostały się do kanału powietrznego prowadzącego do gaźnika.
- Umieścić wkład piankowy na wkładzie papierowym i ponownie zamontować zmontowany filtr powietrza. Należy koniecznie umieścić uszczelkę pod filtrem. Mocno dokręcić nakrętkę motylkową filtra powietrza.
- Założyć pokrywę filtra powietrza i mocno dokręcić nakrętkę motylkową pokrywy.

5.7 Prace konserwacyjne przy silniku, Yan.

W niniejszej instrukcji obsługi przytoczono jedynie codzienny zakres prac konserwacyjnych przy silniku. Przestrzegać instrukcji obsługi silnika oraz przytoczonych tam czasokresów dokonywanej konserwacji, jak również wskazówek w tym zakresie.

5.7.1 Uzupełnianie paliwa

Zbiornik paliwa napełniać jedynie przy wyłączonym silniku.

Nie używać otwartego ognia.

Nie palić.

Nigdy nie napełniać zbiornika paliwa w pomieszczeniach zamkniętych.

Nie wdychać oparów paliwa.

Nie rozlewać paliwa. Zebrać wyciekające paliwo, nie dopuoecić do wsiąknięcia w głąb gruntu.

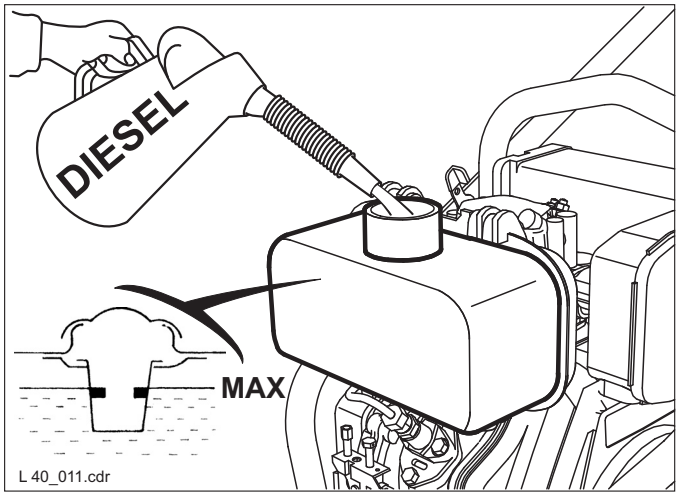

– Oczyścić otoczenie króćca wlewowego paliwa (1).
– Otworzyć króciec wlewowy paliwa.
– Sprawdzić stan paliwa w wyniku kontroli wzrokowej.
– W razie potrzeby uzupełnić paliwo. Stosowne są wszystkie oleje napędowe, które odpowiadają wymaganiom minimalnym wg poniższej specyfikacji:EN 590 lub DIN 51601 - DK lub BS 2869 A1 / A2 lub ASTM D 975 - 1D / 2D
– Dokręcić zamknięcie zbiornika.

5.7.2 Kontrola stanu oleju silnikowego

Zebrać olej zużyty i usunąć bez uszczerbku dla środowiska.

Nie dopuścić do wsiąknięcia oleju w głąb gruntu lub przedostania się do kanalizacji.

Uszkodzone uszczelki niezwłocznie wymienić na nowe.

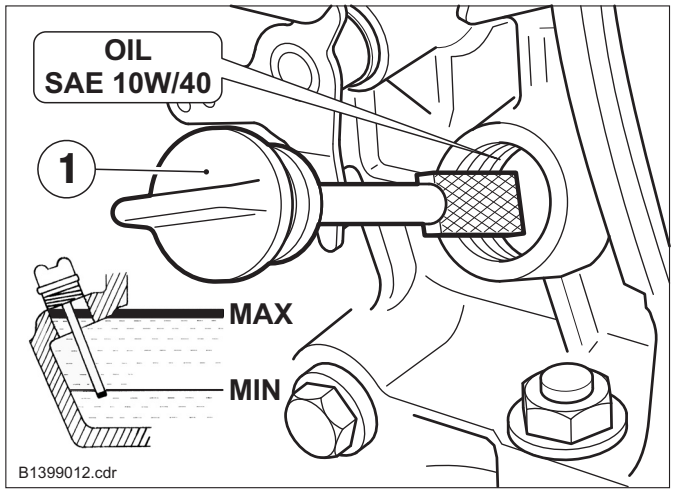

– Pozostawić płytę wibracyjną w pozycji poziomej.
– Otworzyć króciec wlewowy oleju (1).
– Zanurzyć prętowy wskaźnik poziomu oleju, nie wkręcać.
– Sprawdzić stan oleju.
– i ewentualnie napełnić do krawędzi króćca wlewowego (MAX)
– Sprawdzić uszczelkę wskaźnika prętowego oleju, w razie potrzeby wymienić.
– Zamknąć króciec wlewu oleju.

5.7.3 Konserwacja filtra powietrza

Wymiana wkładu filtra:

- **w przypadku uszkodzonego elementu filtrującego lub pierścienia uszczelniającego**
- **po dwukrotnym czyszczeniu**
- **w przypadku osadu zawierającego sadzę**
- **w przypadku zanieczyszczeń wilgotnych lub oleistych**
- **jeśli moc silnika słabnie lub**
- **zmienia się kolor spalin.**

Nigdy nie eksploatować silnika bez wkładu filtra powietrza.

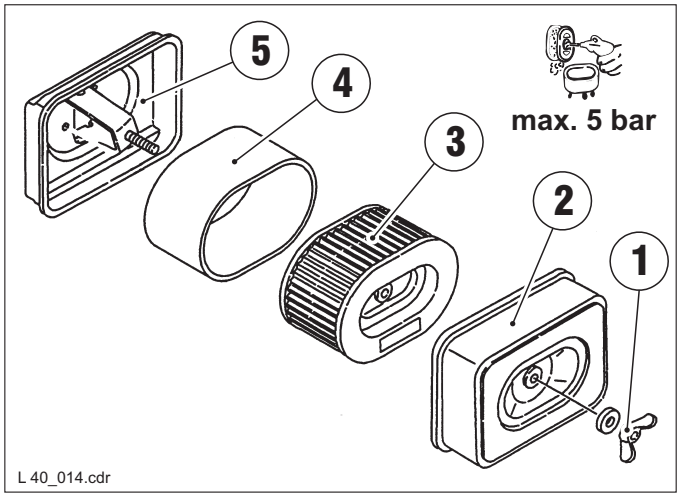

- Odkręcić nakrętkę skrzydełkową (1), zdjąć pokrywę (2).
- Wyjąć wkład filtra (3) z wkładką piankową (4).

Nie dopuścić do przedostawania się zanieczyszczeń do otworu ssącego.

Nie czyścić obudowy filtra (5) sprężonym powietrzem.

- Wytrzeć szmatką wnętrze obudowy filtra (5) .
- Oczyścić pokrywę (2).
- Lekko wytrząsnąć wkład filtra (3) lub

Niebezpieczeństwo okaleczenia oczu - nosić okulary ochronne

- przedmuchać suchym sprężonym powietrzem z wewnątrz na zewnątrz.
- Sprawdzić wkład filtra (3) pod kątem uszkodzeń, w razie potrzeby wymienić.
- Włożyć wkład filtra (3) wraz z wkładką piankową (4) do obudowy.
- Zamontować pokrywę (2), zwrócić uwagę na prawidłowe
- osadzenie pokrywy i uszczelek.

5.8 Údržba stroje

5.8.1 Czyszczenie

– Czyścić codziennie maszynę.

Po oczyszczeniu maszyny sprawdzić wszystkie kable, węże, przewody i połączenia śrubowe pod kątem szczelności oraz czy nie występują luźne połączenia, miejsca ocierające się i inne uszkodzenia.

Stwierdzone usterki usunąć natychmiast.

Do oczyszczenia maszyny nie używać środków łatwopalnych lub agresywnych.

5.8.2 Wartość momentów dokręcających śruby

Ø	8.8		10.9		12.9	
	Nm	ft lb	Nm	ft lb	Nm	ft lb
M 4	3	2	4,4	3	5	4
M 5	6	4	8,7	6	10	7
M 6	10	7	15	11	18	13
M 8	25	18	36	26	43	31
M 10	49	36	72	53	84	61
M 12	85	62	125	92	145	106
M 14	135	99	200	147	235	173
M 16	210	154	310	228	365	269
M 18	300	221	430	317	500	368
M 20	425	313	610	449	710	523
M 22	580	427	830	612	970	715
M 24	730	538	1050	774	1220	899

TAB01001.cdr

Klasy wytrzymałościowe śrub o powierzchni nie obrobionej cieplnie i nie smarowanej.

Wartości wykazują 90-procentowe wykorzystanie granicy plastyczności; przy współczynniku tarcia $\mu_{całk.}$ = 0,14.

Kontrola wymaganych momentów dokręcających dokonywana jest za pomocą kluczy dynamometrycznych.

W przypadku stosowania smaru MoS2 nie obowiązują podane wartości.

Po każdym demontażu wymienić na nowe nakrętki samozakleszczające się.

5.8.3 Połączenia śrubowe

W przypadku urządzeń wibracyjnych ważna jest przeprowadzana w regularnych odstępach czasowych kontrola połączeń śrubowych ze względu na możliwość poluzowania się.

Przestrzegać podanych wartości momentów dokręcających śruby.

5.8.4 Kontorla zderzaka gumowego

Sprawdzić zderzak gumowy pod kątem pęknięć i wykruszeń oraz mocnego osadzenia, w przypadku uszkodzenia natychmiast wymienić na nowy.

5.8.5 Kontrola / dociągnięcie pasków klinowych

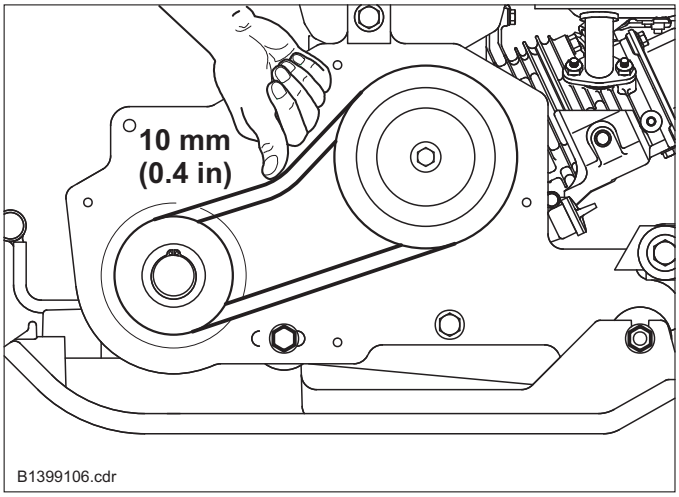

– Zdjąć osłonę pasków klinowych
– Sprawdzić stan oraz naprężenie paska klinowego , wymienić uszkodzony pasek klinowy.
– Poluzować zewnętrzne nakrętki mocujące zderzaków gumowych.
– Napiąć pasek klinowy w wyniku przesunięcia ramy silnika ku tyłowi. **Wymiar ugięcia: ok. 10 mm (0.4“).**

Zwrócić uwagę, aby rama była przesuwana po powierzchni przylegania zderzaków gumowych, a zderzaki nie zostały rozciągnięte. W takim przypadku opukać zderzaki w kierunku do przodu w wyniku lekkiego uderzania młotkiem.

– Zwracać uwagę na równomierne naprężenie montażowe zderzaków.
– Dokręcić zderzaki gumowe.
– Przekręcić ręcznie napęd i ponownie sprawdzić wymiar ugięcia, w razie potrzeby skorygować.
– Zamontować osłonę pasków klinowych.

Nie włączać silnika bez osłony pasków klinowych. Niebezpieczeństwo odniesienia kontuzji!

– Po mniej więcej 25 godzinach roboczych ponownie sprawdzić napięcie pasków klinowych, w razie potrzeby dociągnąć je.

5.8.6 Przekładnia wibratora: stan oleju / Wymiana oleju

Wskazówka

Dokonywać wymiany oleju będącego w stanie nagrzanym.

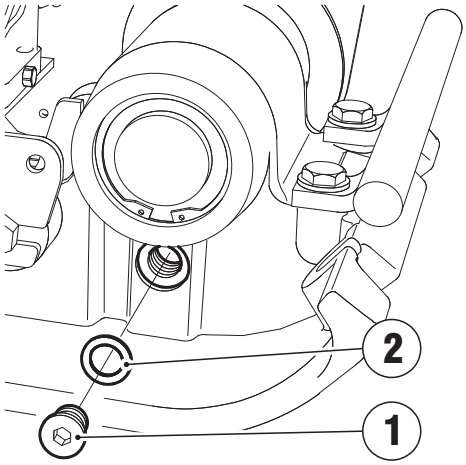

– Wykręcić korek spustowy oleju (1).

Niebezpieczeństwo

Niebezpieczeństwo oparzenia się! Ostrożnie podczas spuszczania oleju gorącego:

– Spuścić olej zużyty.

Środowisko

Zebrać wyciekły olej i usunąć go bez uszczerbku dla otoczenia.

– Napełnić nowym olejem

Jakość i ilość oleju: patrz schemat smarowania.

0.5 (AVP 1850-2: 0.6)
API SG-CE
SAE 10W40

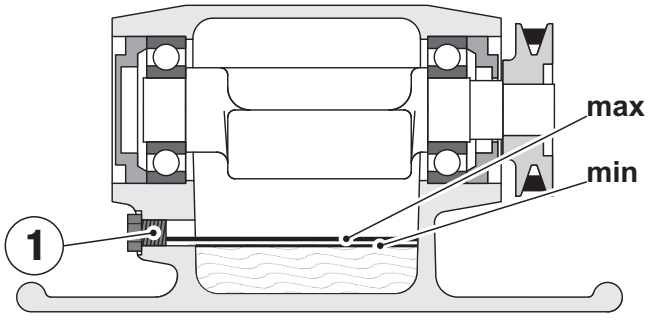

– Stan oleju musi sięgać przynajmniej do dolnej krawędzi gwintu (min).
– Wkręcić korek spustowy oleju (1). włożyć nowy pierścień uszczelniający (2).

6. Pomoc w przypadku zakłóceń

6.1 Wskazówki ogólne

- **Przestrzegać przepisów dotyczących bezpieczeństwa pracy.**
- **Prace naprawcze mogą przeprowadzać jedynie pracownicy wykwalifikowani i upoważnieni do tego celu.**
- **W przypadku zakłóceń jeszcze raz przeczytać w instrukcji na temat prawidłowej obsługi i konserwacji.**
- **Jeśli przyczyna uszkodzenia przekracza możliwości jej rozpoznania lub usunięcia przez użytkownika, może się on zwrócić o pomoc do serwisu firmy Ammann.**
- **Zawsze sprawdzać najpierw przyczyny najlepiej dostępne lub których sprawdzenie jest najprostsze (bezpieczniki, diody świetlne itd.).**
- **Nie dotykać części będące w ruchu.**

6.2 Tabela najczęściej występujących usterek

Ewentualna przyczyna	Sposób usunięcia	Uwagi
Silnik nie „zaskakuje“		
Niedobór paliwa	Uzupełnić paliwo	
Kranik paliwa zamknięty	Ustawić kranik paliwa na pozycję «*OPEN*»	
Brak zasilania paliwa przy gaźniku	Kontrola	W celu dokonania kontroli poluzować śrubę spustową przy gaźniku (kranik paliwa na pozycji «*OPEN*»)
Przełącznik paliwa na pozycji «*OFF*»	Ustawić przełącznik paliwa na pozycję «*ON*»	
Brak tworzenia się iskry przy świecy zapłonowej (HONDA)	Kontrola	Wyjąć końcówkę przewodu świecy zapłonowej. Oczyścić podstawę świecy zapłonowej Włożyć świecę zapłonową do końcówki przewodu. Utrzymywać elektrodę boczną świecy zapłonowej przy dowolnym miejscu silnika, wyciągnąćlinkę cięgnową rozrusznika i dokonać kontrolipod kątem tworzenia się iskry. 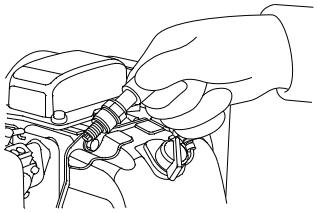 Honda GX 100_10 Brak iskry ⇨ wymienić świecę Tworzenie się iskry występuje ⇨ wkręcić świe-cę i spróbować dokonać rozruchu
Jeśli silnik w dalszym ciągu nie będzie „zaskakiwał“, należy zlecić przeprowadzenie kontroli przez autoryzowany serwis firmyAmmann lub Honda.		
Spada moc silnika		
Zanieczyszczony filtr powietrza	Oczyścić filtr powietrza; w razie potrzebywymienić	
Silnik pracuje, a urządzenie nie przemieszcza się do przodu		
Za małe naprężenie paska klinowego	Dokonać korekty napięcia paska klinowego	
Naderwany pasek klinowy	Wymienić pasek klinowy	
Zużyte okładziny sprzęgła odśrodkowego	Wymienić okładziny i sprężyny	Ammann-Service

Ammann Verdichtung GmbH
Josef-Dietzgen-Straße 36
53773 Hennef
Phone +49 2242 8802-0

www.ammann-group.com

09 / 2012