Producent nośnika :	
Model :	
Rok produkcji :	
Data pomiaru :	

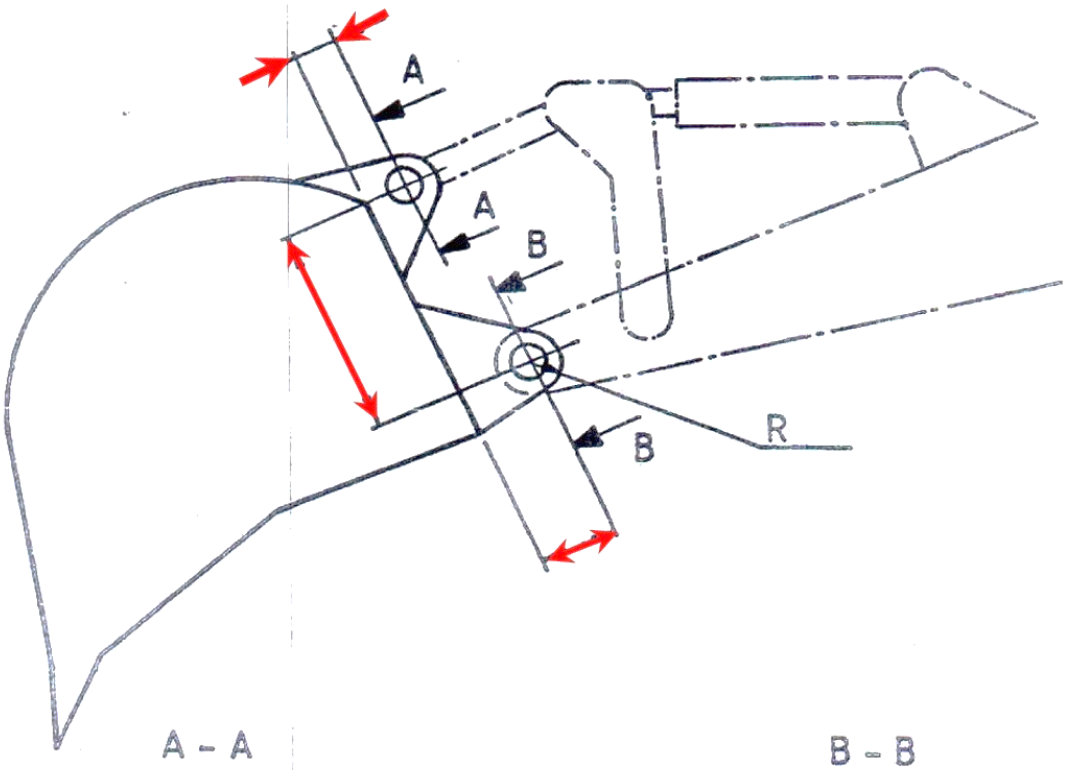

A – A

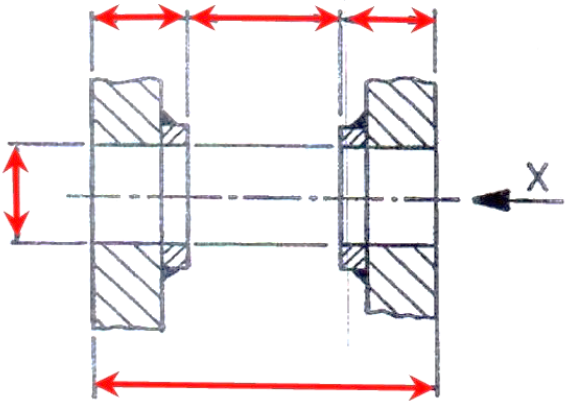

B – B

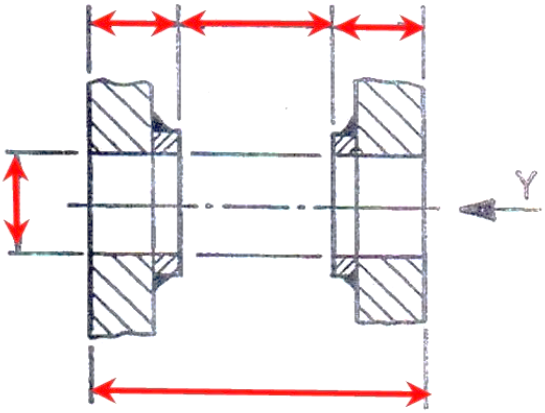

Przedsiębiorstwo Wielobranżowe
SAR-POL Sp.z o.o.
60-105 Poznań, ul. Kopanina 29
e-mail: sarpol@sarpol.pl

NIP 779-00-02-964
Regon 632001190
Telefon: +48 61 832 40 34
Faks: +48 61 832 92 05

RAIFFEISEN BANK POLSKA S.A.
Konto w PLN: PL79 1750 1019 0000 0000 1337 7634
Konto w EUR: PL07 1750 1019 0000 0000 1337 7669
Kod SWIFT: RCBWPLPW

P.W. SAR-POL Spółka z ograniczoną odpowiedzialnością zarejestrowana pod numerem KRS0000094069 w Sądzie Rejonowym w Poznaniu.
XXI wydział Gospodarczy Krajowego Rejestru Sądowego. Kapitał zakładowy: 50 000,00 zł